Ormel®

www.ormel.com.tr

KAT HİZMETLERİ EKİPMANLARI

ÖN BÜRO EKİPMANLARI

BANKET & TOPLANTI EKİPMANLARI

RESTAURANT EKİPMANLARI

İNDEKS

01 KAT HİZMETLERİ EKİPMANLARI 12-33 Sayfa

02 ÖN BÜRO EKİPMANLARI 34-43 Sayfa

03 BANKET & TOPLANTI EKİPMANLARI 44-87 Sayfa

04 RESTAURANT EKİPMANLARI 88-131 Sayfa

Ormel®

www.ormel.com.tr

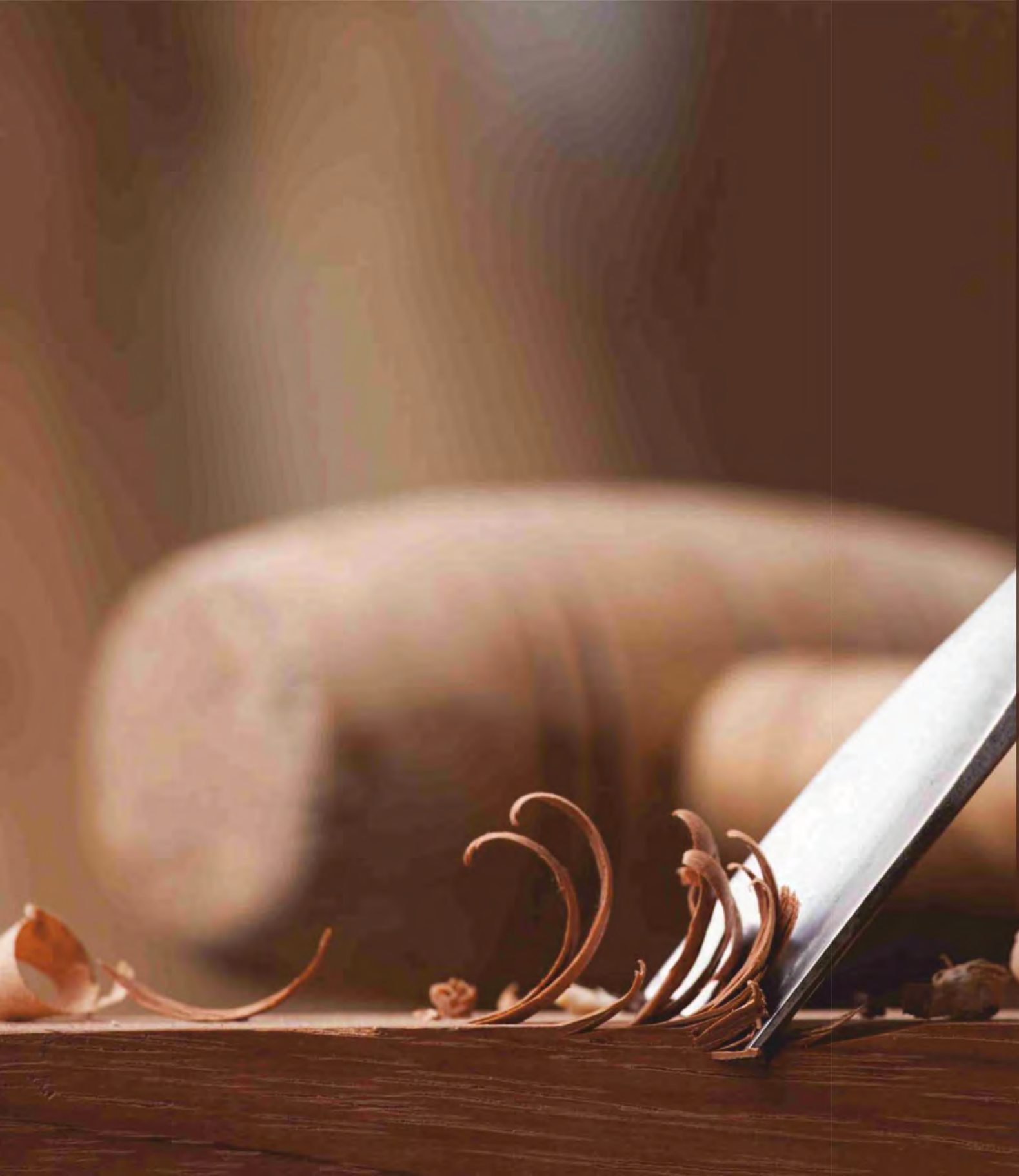

Ormel®

HAKKIMIZDA

Bizler, 1993 yılında Ormel ismi ile yola çıktık ve deneyimli ekibimizle, ağırlıklı olarak otellerin oluşturduğu, restaurantlar ve hastanelerin de yer aldığı işletmelere hitap etmekteyiz.

Otel servis ekipmanları ve hareketli mobilya üretiminde kendine özgü çalışmaları ve geniş ürün yelpazesi bulunan Ormel, otuz seneye yaklaşan tecrübesi ile üretimlerine devam etmektedir.

VİZYONUMUZ

Vizyonumuz; uluslararası pazarda öncelikli tercih edilen, tüm müşterilerimize en yüksek kalitede hizmet veren, gelişen, yenilikçi bir dünya markası olmaktır.

MİSYONUMUZ

Ticari, ahlaki etiklere ve hukuka bağlı olarak, çalışanlarımızın ve müşterilerimizin beklentilerini en üst seviyede karşılayan, güvenilir ve sözünde duran bir firma olmaktır.

NASIL ÜRETİYORUZ?

Ürünlerimizi, hizmet sektörü ihtiyaçlarının kolay ve hızlı şekilde karşılanması adına üretiyoruz. Katlanabilir, iç içe girebilir ve stoklanması kolay ürün tasarımlarımız, senelerdir müşteri kitlemizin memnuniyetini sağlamakta. Ürün yapılarımızda ise, dayanıklılık, estetik ve kolay kullanımı dikkate almaktayız.

Sektörümüzdeki uluslararası ihtiyaç ve gelişmeleri yakından takip ederek, müşterilerimize daima en iyisini ve farklı olanı sunmak için çalışıyoruz. Sadece satış öncesi değil, satış sonrası verdiğimiz destekle, müşterilerimizle uzun soluklu ilişkiler sürdürmekteyiz.

Sizin için önceden tasarlayıp hayata geçirdiğimiz 200'ü aşkın ürünümüz olduğu gibi, kendi tasarımınıza veya otel dekorasyonunuza uygun özel üretimlerimizle, mekânınıza şıklık ve değer katmaktayız.

Satınalma süreçlerinde, ihtiyacınız olan net ürün sayısını belirleyip, ihtiyaç fazlası alımların önüne geçiyoruz.

Son olarak, gururla söyleyebiliriz ki; Ormel, yeniliklere öncülük eden, geniş ürün yelpazesi ile ihtiyaca uygun, dayanıklılığı ile iddialı, tasarımları ile estetik ve kolay kullanımıyla pratik ekipmanlar üreterek, müşterileri ile uzun soluklu çalışmalar gerçekleştirmektedir.

NELER ÜRETİYORUZ?

Ana Ürün Gruplarımız;

- Kat Hizmetleri Ekipmanları
- Ön Büro Ekipmanları
- Banket ve Toplantı Ekipmanları
- Restaurant Ekipmanları

ORMEL GLOBAL

Ülkemiz sınırları içerisinde gerçekleştirdiğimiz çalışmaları, dünya standartlarına taşıyıp, ülkemizi en iyi şekilde temsil etmenin sorumluluğu bilinciyle, çalışmalarımızı sürdürmekteyiz. Sektör ve üretimde 30 yıla yaklaşan tecrübemizle, ürünlerimizin %40 ını, 25 den fazla ülkeye ihrac etmekteyiz.

REFERANSLARIMIZ

THE MARMARA	RENAISSANCE HOTELS	ADDRESS HOTELS + RESORTS
Hilton HOTELS & RESORTS	Le MERIDIEN	Fairmont QUASAR ISTANBUL
FOUR SEASONS HOTEL	AVANTGARDE COLLECTION	CONRAD ISTANBUL BOSPHORUS
Mercure HOTELS	Radisson BLU	Çırağan Palace Kempinski İSTANBUL
THE RITZ-CARLTON®	Sheraton	NOVOTEL HOTELS, SUITES & RESORTS

CROWNE PLAZA HOTELS & RESORTS	LORD'S PALACE HOTEL • SPA • CASINO	Marriott
THE HOUSE HOTEL	POINT HOTEL BARBAROS	RAMADA
divan	ST REGIS	swissôtel Hotels & Resorts
MERIT Park Hotel & Casino	MIRACLE İSTANBUL ASIA	MÖVENPICK HOTELS & RESORTS
DOUBLETREE BY HILTON	RIXOS HOTELS	CRATOS Premium

SERTİFİKALARIMIZ

KALİTE POLİTİKAMIZ

Yönetim anlayışını, sürekli gelişme felsefesini tüm süreçlerde TOPLAM KALİTE YÖNETİMİ' ne uygun hale getirmek, her yıl belirlenen kalite hedeflerine ulaşmak ve daha ileri taşımak, müşterilerimizin ihtiyaçlarını istenilen kalitede ve zamanında karşılamak, müşteri memnuniyetini en üst seviyeye taşımak ve proseslerimizi iyileştirmek ve bu doğrultuda pazar payını, karlılığını, rekabet gücünü artırmak.

Biz hedefimize nasıl ulaşacağımızı biliyor ve birlikten kuvvet doğacağına inanıyoruz.

Ormel®

KAT HİZMETLERİ EKİPMANLARI

KAT ARABALARI

PREMIUM SERİ

ESTETİK DİNAMİK

Premium serisi kat arabalarımız, estetik görünümü ile birlikte sağlam ve modüler bir yapıya sahiptir. Dört tarafı çevrili yumuşak çarpma lastiği sayesinde duvar kâğıtlarının darbe nedeniyle zarar görmesini engeller. Merkezde yer alan, yaylı mekanizmalı 5.manevra tekerleği ile arabanın rahat bir şekilde hareket ettirilmesi ve kendi ekseninde 360° kolayca dönmesi sağlanmıştır. Yükseklik ayarlı raflara havlu, çarşaf, yastık kılıfı gibi malzemeler rahatlıkla yerleştirilebilir. Kullandığımız özel yapıda tekerlek, halı zemininde kolay hareket ve sürüş imkânı sağlamaktadır.

Ürün detaylı anlatım videosu için telefonunuza QR kodu okutunuz.

1450

KAT ARABASI

- » Elektrostatik boyalı dkp profil iskelet
- » Mdflam gövde
- » Merkezde 5. manevra tekerleği
- » Dört tarafı çevrili yumuşak çarpma lastiği
- » Yükseklik ayarlı raflar
- » Çöp kapağı (torba sıkıştırma aparatı ile)
- » 5 bölümlü üst buklet kutusu
- » Katlanabilir yan kollar
- » 4 adet Ø 200 mm poliamid, merkezdeki 5. tekerlek kauçuk

Ölçüler E:59 B:99/163 Y:128 cm

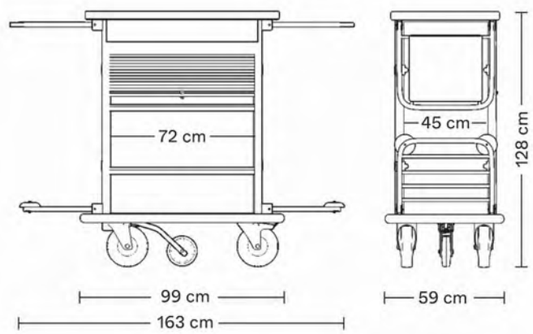

KAT HİZMETLERİ EKİPMANLARI / KAT ARABALARI

1450 L

KAT ARABASI
(Üst Kapaklı)

» Elektrostatik boyalı dkp profil iskelet
» Mdflam gövde
» Üst bölümde kilitli kapak
» Kilitli stor kapak
» Merkezde 5. manevra tekerleği
» Dört tarafı çevrili yumuşak çarpma lastiği
» Yükseklik ayarlı raflar
» Çöp kapağı (torba sıkıştırma aparatı ile)
» 5 bölümlü üst buklet kutusu
» Katlanabilir yan kollar
» 4 adet Ø 200 mm poliamid, merkezdeki 5. tekerlek kauçuk

Ölçüler E:59 B:99/163 Y:128 cm

OPSİYONEL ÖZELLİKLER

14-YD
Sert Zemin Tekerleği

14-ST
Stor Kapak

14-UK
Kilitli Üst Kapak

14-CKR
Çift Bölmeli
Kapak

14-YT
Yedek Torba

14-AK
Ayarlanabilir Yan Kol

14-MK
Mop Klips

KAT HİZMETLERİ EKİPMANLARI / KAT ARABALARI

1460 S

MİNİBAR ARABASI
(Çekmeceli)

» Elektrostatik boyalı dkp profil iskelet
» Mdflam gövde
» 3 adet çekmece (50 kg taşıma kapasiteli)
» Kilitli stor kapak
» Merkezde 5. manevra tekerleği
» Dört tarafı çevrili yumuşak çarpma lastiği
» 4 adet Ø 200 mm poliamid, merkezdeki 5. tekerlek kauçuk

Ölçüler E:59 B:99 Y:128 cm

1460

MİNİBAR ARABASI
(Raflı)

» Elektrostatik boyalı dkp profil iskelet
» Mdflam gövde
» Yükseklik ayarlı raflar
» Kilitli stor kapak
» Merkezde 5. manevra tekerleği
» Dört tarafı çevrili yumuşak çarpma lastiği
» 4 adet Ø 200 mm poliamid, merkezdeki, 5. tekerlek kauçuk

Ölçüler E:59 B:99 Y:128 cm

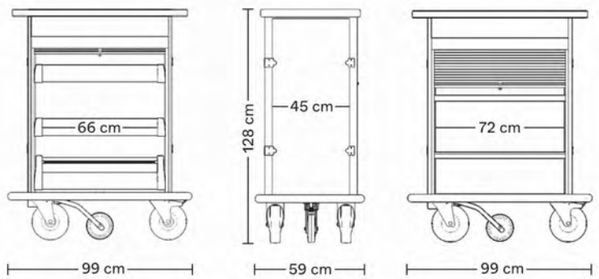

KAT HİZMETLERİ EKİPMANLARI / MİNİBAR ARABALARI

KAT ARABALARI

DYNAMIC SERİ

1415

KAT ARABASI

- » Elektrostatik boyalı dkp profil iskelet
- » Mdflam gövde
- » Dört tarafı çevrili yumuşak çarpma lastiği
- » Metal çöp kapağı (torba sıkıştırma aparatı ile)
- » 5 bölümlü üst kutu
- » Katlanabilir yan kollar
- » Çarpma lastiği
- » Ø150 mm polyamid tekerlek (halı zemin için uygun)

Ölçüler E:61 B:97/147 Y:132 cm

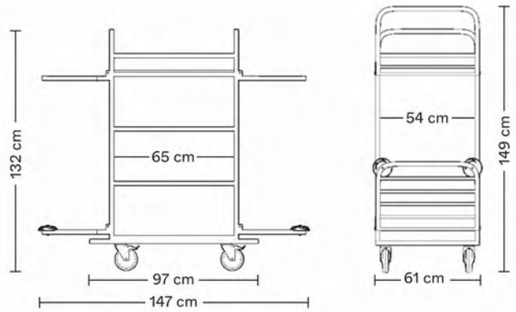

ÖNE ÇIKAN ÖZELLİKLER

Duvar Kağıtlarını Koruyan Çarpma Lastiği

Çöp Kapağı (Torba Sıkıştırma Aparatı)

Halı Zemine Uygun Tekerlek

KAT HİZMETLERİ EKİPMANLARI / KAT ARABALARI

1416

BRANDALI KAT ARABASI
(Hafif)

» Elektrostatik boyalı dkp profil iskelet
» Dayanıklı, özel kumaş kaplamalı gövde
» Kumaş kapak
» 5 bölümlü üst buklet kutusu
» Katlanabilir yan kollar
» Çarpma lastiği
» İkisi frenli, dört adet hareketli tekerlek

Ölçüler E:58 B:92/147 Y:132 cm

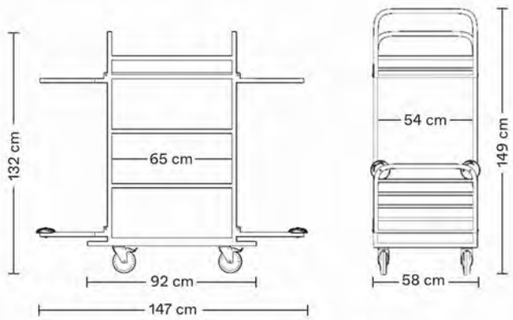

1410

KAT ARABASI

» Elektrostatik boyalı dkp profil iskelet
» Mdflam gövde
» 5 bölümlü üst buklet kutusu
» Katlanabilir yan kollar
» Kilitli kapak
» Çarpma lastiği
» İkisi frenli, dört adet hareketli tekerlek

Ölçüler E:58 B:92/147 Y:132 cm

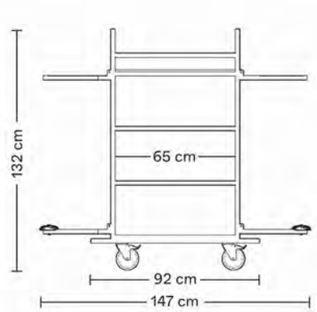

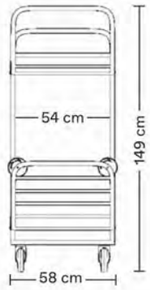

1410 K

KAT ARABASI
(Kapaklı)

» Elektrostatik boyalı dkp profil iskelet
» Mdflam gövde
» 5 bölümlü üst buklet kutusu
» Katlanabilir yan kollar
» Kilitli kapak
» Çarpma lastiği
» İkisi frenli, dört adet hareketli tekerlek

Ölçüler E:58 B:92/147 Y:132 cm

KAT HİZMETLERİ EKİPMANLARI / KAT ARABALARI

1411

KAT ARABASI
(Dar)

» Elektrostatik boyalı dkp profil iskelet
» Mdflam gövde
» 5 bölümlü üst buklet kutusu
» Katlanabilir yan kollar
» Kilitli kapak
» Çarpma lastiği
» İkisi frenli, dört adet hareketli tekerlek

Ölçüler E:60 B:72/134 Y:132 cm

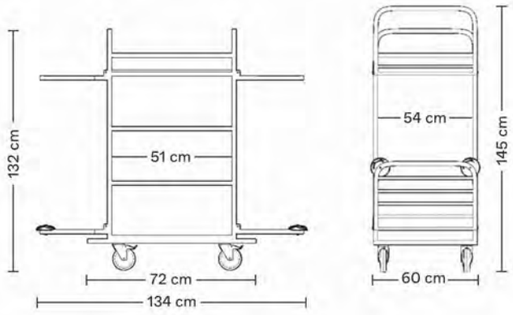

1415/1416/1410/1410 K/1411 KAT ARABALARI OPSİYON ÖZELLİKLERİ

14-PK
Halı Zemine Uygun
Tekerlek

14-ST
Stor Kapak

14-UK
Kilitli Üst Kapak

14-CK
Çöp Kapağı
(Torba Sıkıştırma
Aparatı)

14-KL
Duvar Kağıtlarını
Koruyan Çarpma
Lastiği

14-YT
Yedek Torba

14-MK
Mop Klips

801

MİNİBAR ARABASI

» Elektrostatik boyalı dkp profil iskelet
» Mdflam gövde
» 270° açılabilen kilitli kapaklar
» Çarpma lastiği
» İkisi frenli, dört adet hareketli tekerlek

Ölçüler E:60 B:90 Y:132 cm

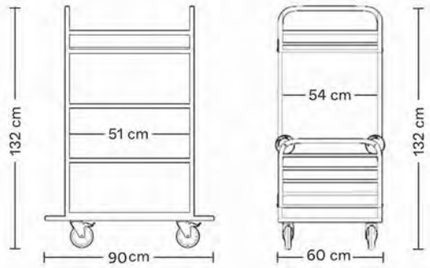

805

BOŞ TOPLAMA ARABASI

» Elektrostatik boyalı dkp profil iskelet
» Mdflam gövde
» 5 adet raf (10 adet 40x60 cm tepsi kapasiteli)
» Çarpma lastiği
» İkisi frenli, dört adet hareketli tekerlek

Ölçüler E:68 B:91 Y:146 cm

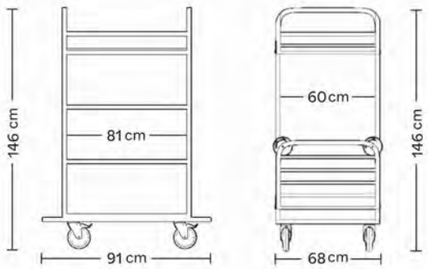

1470
KAT ARABASI
(Plastik)

» Plastik gövde
» Elektrostatik boyalı dkp boru iskelet
» 5 adet iç çekmece
» Katlanabilir yan kollar
» Ön bölümde kapanabilen branda kapak
» İkisi sabit dört adet tekerlek

Ölçüler E:61 B:112/175 Y:148 cm

1475
KAT ARABASI
(Plastik)

» Plastik gövde
» Elektrostatik boyalı dkp boru iskelet
» 3 adet iç çekmece
» Katlanabilir yan kollar
» Ön bölümde kapanabilen branda kapak
» İkisi sabit dört adet tekerlek

Ölçüler E:61 B:112 Y:148 cm

1485
TEMİZLİK ARABASI
(Presli)

» Alüminyum gövde
» 6 adet küçük kova
» 2 adet büyük kova
» Presli paspas kovası
» İkisi sabit dört adet tekerlek

Ölçüler E:62 B:140 Y:107 cm

1570
TORBALI PASPAS ARABASI

» Elektrostatik boyalı dkp boru iskelet
» İki adet kova ve pres aparatı
» Kirli torbası
» Çıkarılabilir plastik kaplama sepet
» Çarpma lastiği
» İkisi frenli, dört adet hareketli tekerlek

Ölçüler E:45 B:98 Y:105 cm

1575
İKİ KOVALI PASPAS ARABASI

» İki adet kova ve pres aparatı
» Çarpma lastiği
» Dört adet hareketli tekerlek

1590
PLASTİK ÇÖP ARABASI

» 120 lt. iç hacim

Ölçüler E:54 B:50 Y:92 cm

1595
PLASTİK ÇÖP ARABASI

» 240 lt. iç hacim

Ölçüler E:72 B:57 Y:110 cm

ÇAMAŞIR ARABALARI

1531
KİRLİ ÇAMAŞIR ARABASI

» Elektrostatik boyalı dkp profil iskelet
» Çarpma lastiği
» İkisi frenli, dört adet hareketli tekerlek

Ölçüler E:60 B:90 Y:90 cm

1532
ÇAMAŞIR ARABASI

» Elektrostatik boyalı dkp profil iskelet
» Çarpma lastiği
» İkisi frenli, dört adet hareketli tekerlek

Ölçüler E:53 B:96 Y:104 cm

1535
ÇAMAŞIR ARABASI

» Elektrostatik boyalı dkp profil iskelet
» Çarpma lastiği
» İkisi frenli, dört adet hareketli tekerlek

Ölçüler E:53 B:53 Y:104 cm

1540
ELBİSE ASKI ARABASI

» Elektrostatik boyalı dkp boru iskelet
» Çarpma lastiği
» İkisi frenli, dört adet hareketli tekerlek

Ölçüler E:67 B:152 Y:175 cm

KAT HİZMETLERİ EKİPMANLARI / ÇAMAŞIR ARABALARI

1510 P

KATLANIR ÇAMAŞIR ARABASI
(Paslanmaz)

» AISI 304 paslanmaz boru, katlanır iskelet
» Çarpma lastiği
» İkisi frenli, dört adet hareketli tekerlek

Ölçüler E:54 B:50 Y:92 cm

1520

KATLANIR ÇAMAŞIR ARABASI
(E. Statik Boya)

» Elektrostatik boyalı, dkp boru, katlanır iskelet
» Çarpma lastiği
» İkisi frenli, dört adet hareketli tekerlek

Ölçüler E:54 B:50 Y:92 cm

1555 P

ISLAK ÇAMAŞIR ARABASI
(Paslanmaz)

» AISI 304 kalite paslanmaz gövde
» Dört adet hareketli tekerlek

Ölçüler E:61 B:61 Y:75 cm

1555

ISLAK ÇAMAŞIR ARABASI

» Plastik kaplamalı gövde
» Dört adet hareketli tekerlek

Ölçüler E:55 B:67 Y:70 cm

1550

PLASTİK ÇAMAŞIR ARABASI
(280 lt.)

» 280 lt plastik hazne
» Tahliye musluğu
» Elektrostatik boyalı şase
» Dört adet poliamid hareketli tekerle

Ölçüler E:67 B:90 Y:80 cm

1551

PLASTİK ÇAMAŞIR ARABASI
(500 lt.)

» 500 lt plastik hazne
» Tahliye musluğu
» Elektrostatik boyalı şase
» Dört adet poliamid hareketli tekerlek

Ölçüler E:75 B:75 Y:80 cm

1560

PORTATİF RAF

» AISI 304 paslanmaz çelik iskelet

Ölçüler E:36/46/53/61/76 cm
B:91/107/122/137/152/183 cm
Y:137/150/160/183/216/244 cm

1580

TEMİZ ÇAMAŞIR ARABASI

» Elektrostatik boyalı dkp profil iskelet
» Dört adet mdflam raf
» Fermuarlı branda
» İkisi frenli, dört adet hareketli tekerlek

Ölçüler E:92 B:58 Y:177 cm

KAT HİZMETLERİ EKİPMANLARI / ÇAMAŞIR ARABALARI

1665
BEBEK YATAĞI

» Ahşap katlanır gövde
» Dört adet frenli tekerlek
» Bebek yatağı dahildir

Ölçüler E:32/70 B:102 Y:83 cm

1666
BEBEK YATAĞI

» Elektrostatik boyalı katlanır gövde
» 60x120 cm bebek yatağı
» Yıkanabilir kılıf

1667
KATLANIR İLAVE YATAK

» Elektrostatik boyalı gövde
» 15 cm yükseklikte yaylı yatak
» 4 adet hareketli tekerlek

Ölçüler E:90 B:200 Y:45 cm

1668
İLAVE YATAK

» Elektrostatik boyalı gövde
» 22 cm yaylı yatak
» 4 adet hareketli tekerlek

Ölçüler E:90 B:190 Y:45 cm

Ormel®

ÖN BÜRO EKİPMANLARI

VALİZ ARABALARI

1340

ASKILI VALİZ ARABASI
(Parlak Gold PVD)

» AISI 304 kalite paslanmaz çelik boru üzerinde gold PVD
» Halı kaplamalı yüzey
» Dört tarafı çevrili yumuşak çarpma lastiği
» Askı aparatı
» Demir şase
» İki adet frenli hareketli, iki adet sabit tekerlek

Ölçüler E:65 B:105 Y:193 cm

1340 P

ASKILI VALİZ ARABASI
(Paslanmaz)

» AISI 304 kalite paslanmaz boru iskelet
» Halı kaplamalı yüzey
» Dört tarafı çevrili yumuşak çarpma lastiği
» Askı aparatı
» Demir şase
» İki adet frenli hareketli, iki adet sabit tekerlek

Ölçüler E:65 B:105 Y:193 cm

1341 P

ASKILI VALİZ ARABASI
(Paslanmaz)

» AISI 304 kalite paslanmaz boru iskelet
» Halı kaplamalı yüzey
» Dört tarafı çevrili yumuşak çarpma lastiği
» Askı aparatı
» Demir şase
» İki adet frenli hareketli, iki adet sabit tekerlek

Ölçüler E:65 B:105 Y:193 cm

ÖN BÜRO EKİPMANLARI / VALİZ ARABALARI

1342 P

ASKILI VALİZ ARABASI
(Paslanmaz)

» AISI 304 kalite paslanmaz boru iskelet
» Halı kaplamalı yüzey
» Dört tarafı çevrili yumuşak çarpma lastiği
» Askı aparatı
» Demir şase
» İki adet frenli hareketli, iki adet sabit tekerlek

Ölçüler E:65 B:125 Y:190 cm

1343 P

ASKILI VALİZ ARABASI
(Paslanmaz)

» AISI 304 kalite paslanmaz boru iskelet
» Halı kaplamalı yüzey
» Dört tarafı çevrili yumuşak çarpma lastiği
» Askı aparatı
» Demir şase
» İki adet frenli hareketli, iki adet sabit tekerlek

Ölçüler E:65 B:105 Y:193 cm

1345 P

ASKILI VALİZ ARABASI
(Paslanmaz)

» AISI 304 kalite paslanmaz boru iskelet
» Halı kaplamalı yüzey
» Dört tarafı çevrili yumuşak çarpma lastiği
» Askı aparatı
» Demir şase
» İki adet frenli hareketli, iki adet sabit tekerlek

Ölçüler E:65 B:105 Y:191 cm

METAL OPSİYONLARI

Parlak Paslanmaz

Mat Paslanmaz

Parlak Gold PVD

Mat Gold PVD

Mat Rose Gold

ZEMİN OPSİYONLARI

Siyah

Kırmızı

Gri

Antimikrobiyel Zemin

TEKERLEK OPSİYONLARI

14-YD
Ø200 mm Yarı Dolgu Teker
(Pürüzlü zeminler için)

13-PER
Ø200 mm Sessiz Teker
(Mermer, karo zeminde
daha rahat sürüş için)

İLAVE OPSİYON

13-VT
Suni deri, tutacak kılıf

13-CV
VALİZ ARABASI KORUYUCU KILIF

» Farklı renk seçenekleri vardır
» Firma logosu uygulanabilir

ÖN BÜRO EKİPMANLARI / VALİZ ARABALARI

1320
KATLANIR VALİZ ARABASI
(E.Statik Boyalı)

1330
KATLANIR VALİZ ARABASI
(Parlak Gold PVD)

1330 P
KATLANIR VALİZ ARABASI
(Paslanmaz)

» Metal boru, katlanabilir iskelet
» Halı kaplamalı yüzey
» İki adet dolgu tekerlek

Ölçüler E:34/83 B:65 Y:118 cm

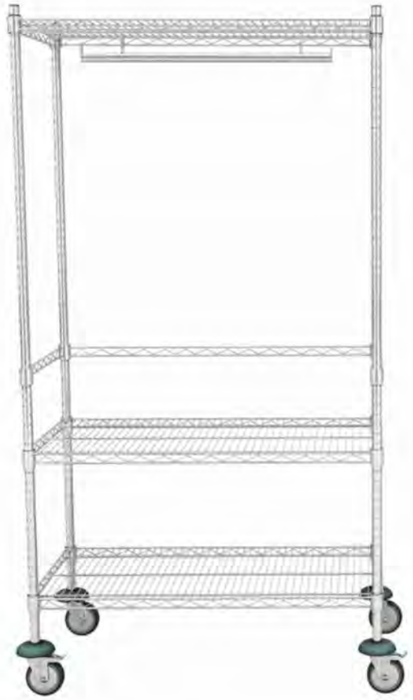

1360
ODA DEĞİŞTİRME ARABASI

» AISI 304 kalite paslanmaz profil iskelet
» Askı aparatı
» İki adet frenli hareketli, iki adet sabit tekerlek

Ölçüler E:46 B:91 Y:176 cm

1870
VALİZ SEHPASI
(Ahşap)

Ölçüler E:44 B:61 Y:53 cm

1871
VALİZ SEHPASI
(AISI 304 Paslanmaz Çelik)

Ölçüler E:47 B:59 Y:61 cm

1872
VALİZ SEHPASI
(Elektrostatik Boyalı)

Ölçüler E:47 B:59 Y:61 cm

1870 A
VALİZ SEHPASI ARKALIKLI
(Ahşap)

Ölçüler E:46 B:61 Y:62 cm

1871 A
VALİZ SEHPASI ARKALIKLI
(AISI 304 Paslanmaz Çelik)

Ölçüler E:47 B:59 Y:70 cm

1872 A
VALİZ SEHPASI ARKALIKLI
(Elektrostatik Boyalı)

Ölçüler E:47 B:59 Y:70 cm

1810 P
BARİYER
(Paslanmaz)

Ölçüler Ø:32 Y:104 cm

1810
BARİYER
(Gold Titanyum)

Ölçüler Ø:32 Y:104 cm

1811 A
BARİYER KORDONU

Ölçüler 140 cm

1813
ŞERİT BARİYER
(Paslanmaz)

Ölçüler Ø:34 Y:95 cm

1885
KÜLLÜK
(Pirinç)

1886
KÜLLÜK
(Paslanmaz)

1912
ÇÖP KUTUSU
(Paslanmaz)

1913
ÇÖP KUTUSU
(Deri)

1896
KOLON KÜLLÜK
(Paslanmaz)

1895
KOLON KÜLLÜK
(Paslanmaz)

1841
YÖNLENDİRME PANOSU
(Ahşap)

» Ahşap gövde ve taban
» Plexiglass çerçeve (A4)
» Yatay ve dikey kullanım için hareketli panel

Ölçüler E:27 B:52 Y:102 cm

1840
YÖNLENDİRME PANOSU
(Paslanmaz)

» Paslanmaz boru gövde ve taban
» Plexiglass çerçeve (A4)
» Yatay ve dikey kullanım için hareketli panel

Ölçüler Ø:38 Y:100 cm

1842
YÖNLENDİRME PANOSU
(Paslanmaz)

» Paslanmaz boru gövde ve taban
» Plexiglass çerçeve (A4 Yatay)

Ölçüler Ø:30 Y:120 cm

1875
AYAKKABI CİLALAMA MAKİNASI

» Siyah ve kahverengi fırça

Ölçüler E:35 B:59 Y:88 cm

Ormel®

BANKET & TOPLANTI EKİPMANLARI

TOPLANTI MASALARI

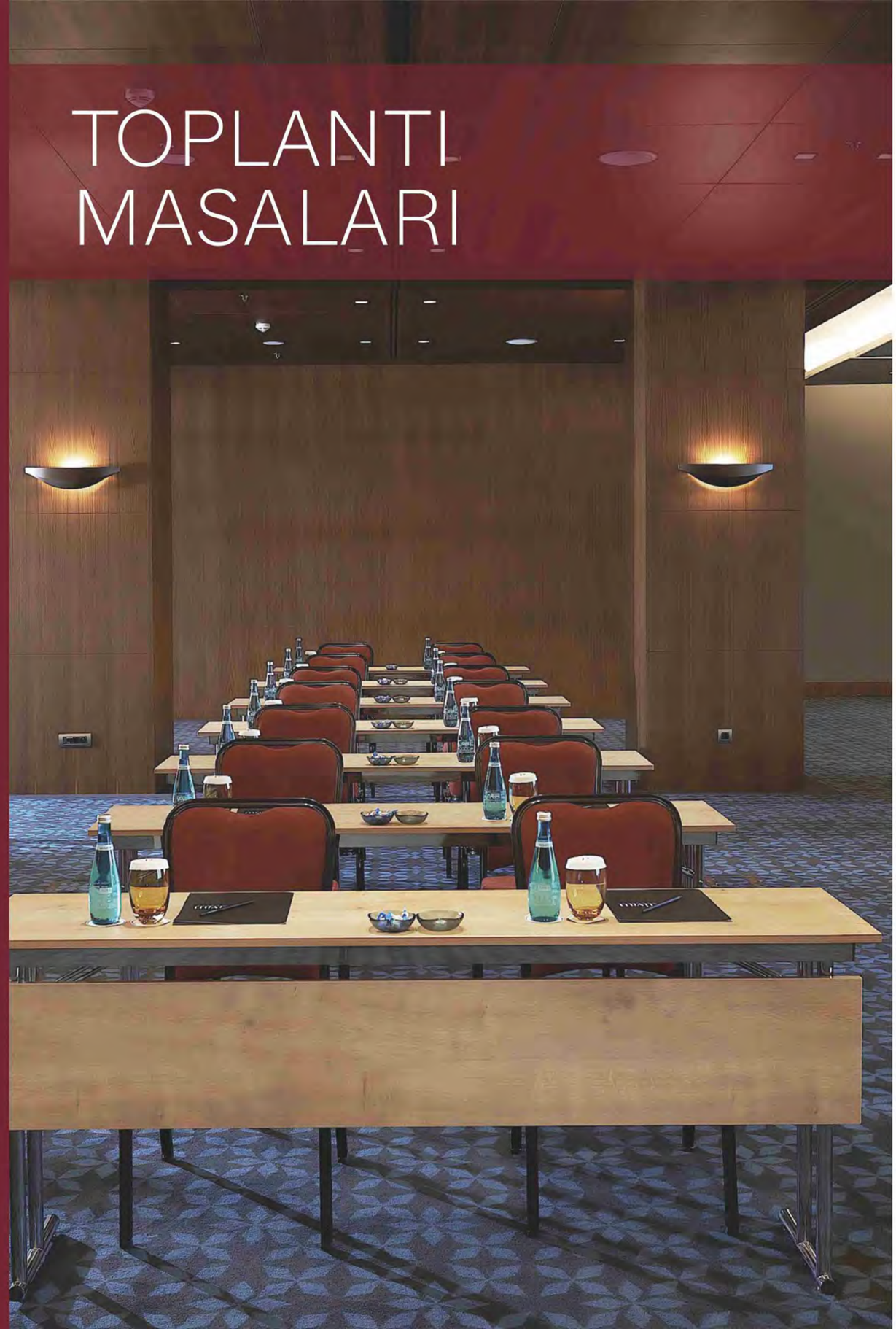

FONKSİYONEL MODÜLER

Toplantı salonlarında, farklı düzenlerde kullanıma uygun olan bu masa grubu, katlanır ayak özelliği ile pratik bir kuruluma sahiptir. Özel kilit mekanizması sayesinde toplantı düzenlerini kurmak son derece hızlı ve güvenlidir. Fonksiyonel yapısıyla birlikte, birçok ayak ve tabla renk seçeneği ile dekorasyonunuza şık bir görünüm kazandırır. Zaman tasarrufu sağlayarak, en kısa sürede oluşturulması gereken toplantı düzenleri için siz de Ormel kalitesiyle üretilmiş olan bu toplantı masalarını güvenle tercih edebilirsiniz.

Ürün detaylı anlatım videosu için telefonunuza QR kodu okutunuz.

Katlanır, paslanmaz çelik
standart model ayak

Katlanır, elektrostatik boyalı
standart model ayak

Katlanır, paslanmaz çelik
T model ayak

Katlanır, elektrostatik boyalı
T model ayak

BANKET & TOPLANTI EKİPMANLARI / TOPLANTI MASALARI

1600 TP

TOPLANTI MASASI T MODEL AYAK
(Paslanmaz Çelik)

Standart Ölçüler

45 x 120 cm
45 x 140 cm
45 x 160 cm
45 x 180 cm

70 x 120 cm
70 x 140 cm
70 x 160 cm
70 x 180 cm

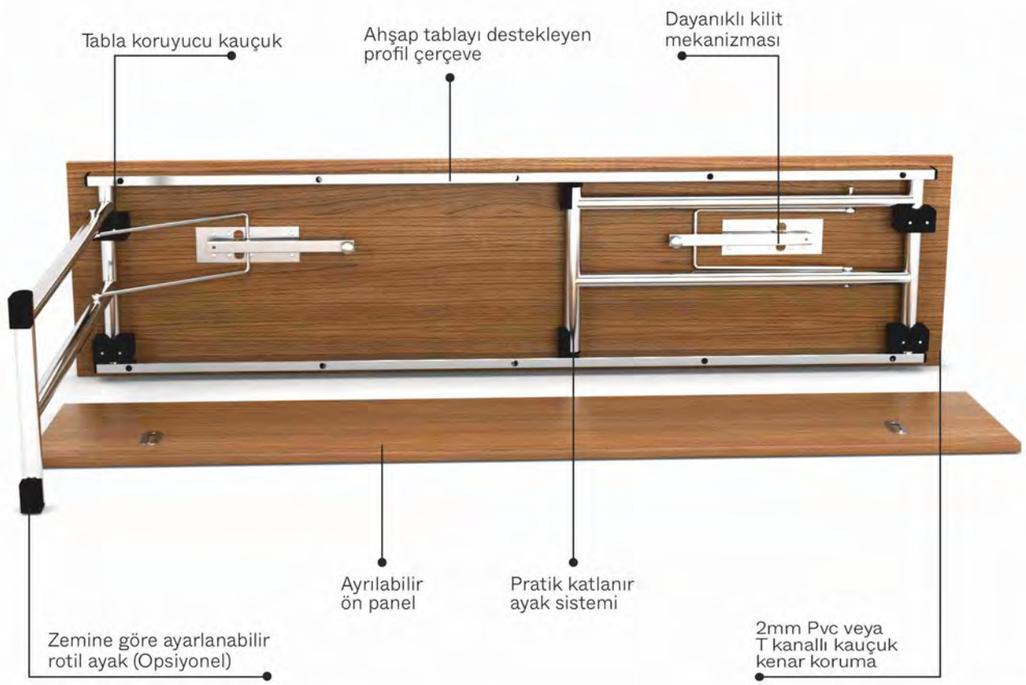

1600 TB

TOPLANTI MASASI
T MODEL AYAK
(Elektrostatik Boyalı)

15 adet üst üste istiflenebilir.

BANKET & TOPLANTI EKİPMANLARI / TOPLANTI MASALARI

1600 SP

TOPLANTI MASASI STANDART AYAK
(Paslanmaz Çelik)

Standart Ölçüler

45 x 120 cm
45 x 140 cm
45 x 160 cm
45 x 180 cm

70 x 120 cm
70 x 140 cm
70 x 160 cm
70 x 180 cm

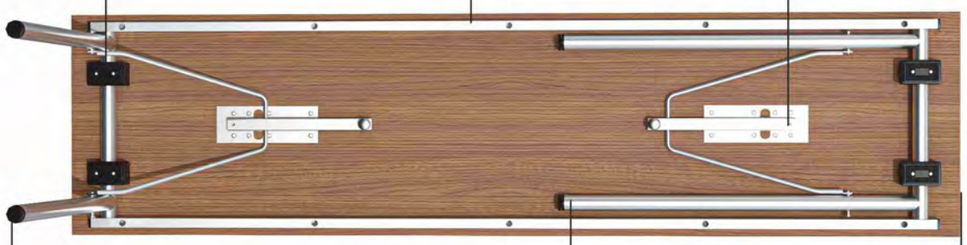

1600 SB

TOPLANTI MASASI
STANDART AYAK
(Elektrostatik Boyalı)

15 adet üst üste istiflenebilir.

BANKET & TOPLANTI EKİPMANLARI / TOPLANTI MASALARI

1600 YD
TOPLANTI MASASI YARIM DAİRE

Standart Ölçüler
70 x 140 cm
80 x 180 cm

1600 AY
TOPLANTI MASASI YARIM AY

4 adet masa Ø 260 cm
daire oluşturmaktadır

ALTERNATİF TOPLANTI DÜZENLERİ

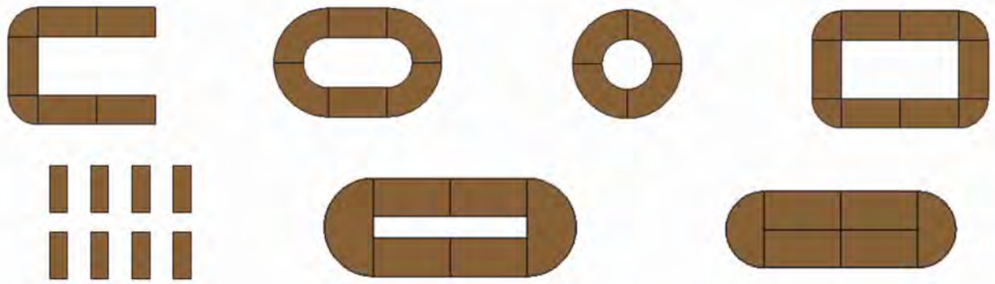

1646
MASA TAŞIMA ARABASI

» Elektrostatik boyalı, dkp boru iskelet
» 10 adet masa, 10 adet ön panel taşıma kapasitesi
» Masa tablalarının birbirine değmesini engelleyen ve masaları sabitleyen döner tutucular
» Halı kaplı zemin
» İki adet sabit, iki adet hareketli ve frenli tekerlek

Ölçüler E:67 B:128 Y:123 cm
(Masa ölçüsüne göre boyutlar değişecektir.)

1645 D
MASA TAŞIMA ARABASI

» Elektrostatik boyalı, dkp boru iskelet
» Halı kaplamalı zemin
» 10 adet masa taşıma kapasitesi
» Merkezde 5. manevra tekerleği
» İkisi frenli, dört adet hareketli tekerlek

Ölçüler E:85 B:200 Y:90 cm
(Masa ölçüsüne göre boyutlar değişecektir.)

SOKET SİSTEMLİ MASALAR

İNOVATİF ENERJİK

Üzerinde yer alan soket sistemi sayesinde toplantıda ihtiyaç duyulan tablet ve bilgisayar enerjisini sağlar. Tek noktadan alınan elektrik enerjisi, masadan masaya aktarılabilir, böylece zeminde kablo karmaşası oluşmaz. Ek modüller aracılığıyla birçok toplantı düzeni, tek kişi ile çok kısa sürede oluşturulabilir. Katlanabilir tablalı ve iç içe istiflenebilir özel gövdesi ile depolarınızda yer tasarrufu sağlamaktadır. Soket sistemli katlanır masalarımız tekerlekli yapısıyla, size kolay kurulum, taşıma, depolama imkanı sunar.

Ürün detaylı anlatım videosu için telefonunuza QR kodu okutunuz.

BANKET & TOPLANTI EKİPMANLARI / SOKET SİSTEMLİ MASALAR

1609
SOKET SİSTEMLİ MASA

Standart Ölçüler
70 x 120 cm
70 x 140 cm
70 x 160 cm
70 x 180 cm

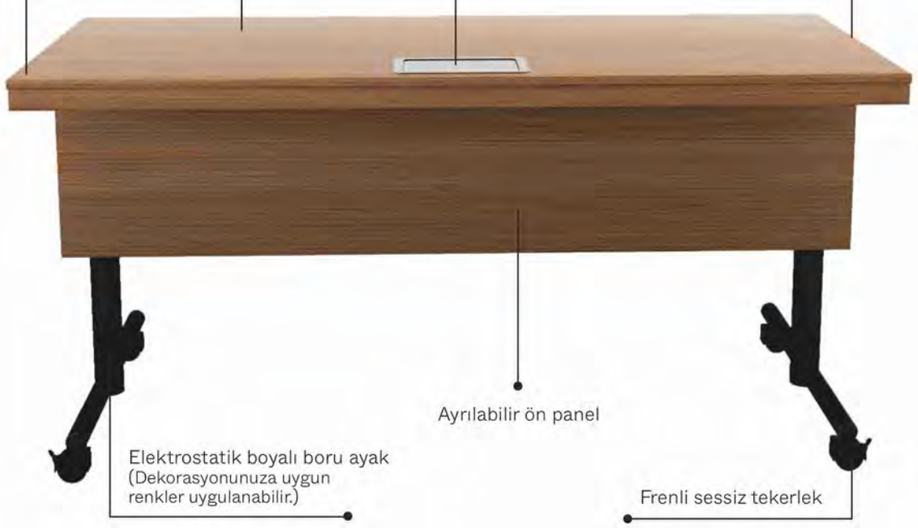

1609 SOKET PRİZ KUTUSU OPSİYONLARI

1609 LK
LEGRAND PRİZ KUTUSU KÜÇÜK

» İki şebeke prizi

1609 LB
LEGRAND PRİZ KUTUSU

» İki şebeke prizi
» İki USB şarj soketi

1609 YP
YERLİ PRİZ KUTUSU

» İki şebeke prizi
» İki USB şarj soketi

1609 YPW
YERLİ PRİZ KUTUSU KABLOSUZ ŞARJ

» İki şebeke prizi
» İki USB şarj soketi
» Kablosuz şarj ünitesi

BANKET & TOPLANTI EKİPMANLARI / SOKET SİSTEMLİ MASALAR

1609 A

TOPLANTI MASASI
YARIM ALTIGEN

Standart Ölçüler
70 x 140 cm

1609 YD

TOPLANTI MASASI
YARIM DAİRE

Standart Ölçüler
70 x 140 cm
80 x 180 cm

1609 AY

TOPLANTI MASASI
YARIM AY

4 adet masa Ø 260 cm
daire oluşturmaktadır

ALTERNATİF TOPLANTI DÜZENLERİ

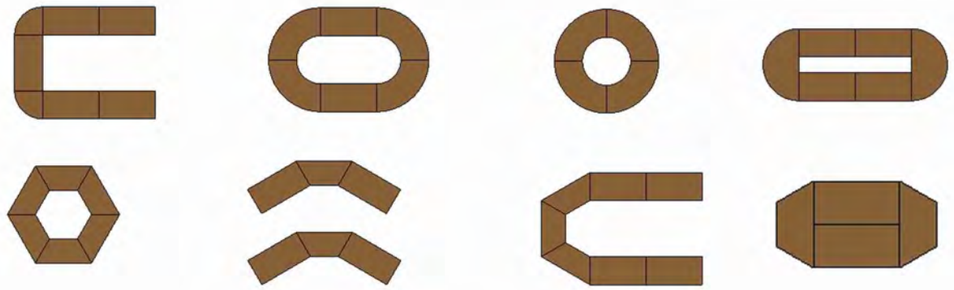

BANKET & TOPLANTI EKİPMANLARI / SOKET SİSTEMLİ MASALAR

BANKET MASALARI

DAYANIKLI PRATİK

Banket masalarımız, düğün ve yemekli davet organizasyonlarında, çift kilitli özel mekanizma ile hızlı ve güvenli bir şekilde kurulup, kullanımı sona erdiğinde katlanıp saklanabilir. Endüstriyel kullanıma uygun ayak sistemine sahip masamız, uzun yıllar dayanıklılığını koruyacak yapıya sahiptir. Yuvarlayarak taşıma esnasında, opsiyonel olarak sunulan alüminyum kenar, masa tablasına maksimum koruma sağlar. Ayak sistemine entegre edilmiş olan kauçuk tamponlar, üst üste istiflenen masaların tabla kısımlarını çizilmekten korur. Uzun yıllar sorunsuz kullanımı sağlamak adına her detayın düşünüldüğü bu masada, tüm ayak sistemi 5 yıl garanti kapsamındadır.

Ürün detaylı anlatım videosu için telefonunuza QR kodu okutunuz.

BANKET & TOPLANTI EKİPMANLARI / BANKET MASALARI

1635
BANKET MASA

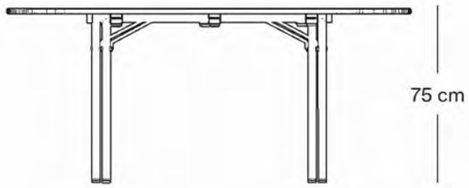

Standart Ölçüler
Ø 120 cm (4 Kişilik)
Ø 140 cm (6 Kişilik)
Ø 160 cm (8 Kişilik)
Ø 180 cm (10 Kişilik)

15 adet üst üste istiflenebilir.

1645
MASA TAŞIMA ARABASI
(Yuvarlak Masa)

» Elektrostatik boyalı, dkp boru iskelet
» Halı kaplamalı zemin
» 7 Masa taşıma kapasitesi
» İki adet sabit, iki adet hareketli ve frenli tekerlek

Ölçüler E:70 B:160 Y:107 cm

1640
BANKET MASA

Standart Ölçüler

45 x 120 cm
45 x 140 cm
45 x 160 cm
45 x 180 cm

80 x 120 cm
80 x 140 cm
80 x 160 cm
80 x 180 cm

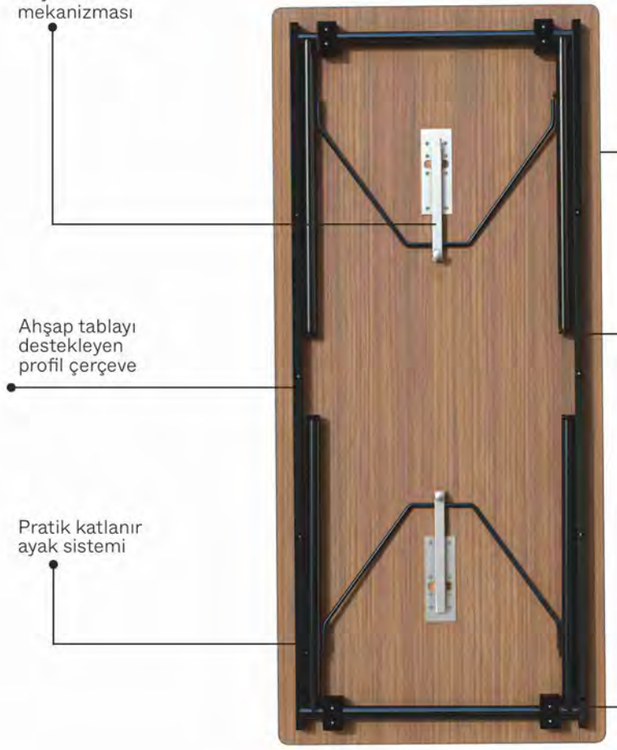

15 adet üst üste istiflenebilir.

YUVARLAK VE DİKDÖRTGEN BANKET MASA KENAR OPSİYONLARI

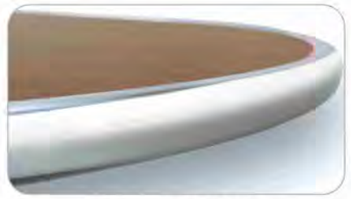

Alüminyum Kenar
1635 LA (Yuvarlak Masa)
1640 LA (Dikdörtgen Masa)

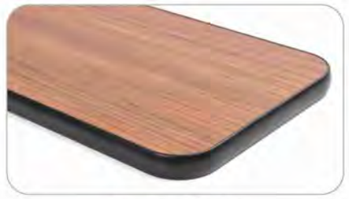

Kauçuk Kenar
1635 A (Yuvarlak Masa)
1640 A (Dikdörtgen Masa)

YUVARLAK VE DİKDÖRTGEN BANKET MASA TABLA OPSİYONLARI

Melamin Kaplı MDF

MDF Üzeri Vinil Kaplama

MDF Üzeri Keçe Kaplama

BANKET & TOPLANTI EKİPMANLARI / BANKET MASALARI

BANKET SANDALYELERİ

1622

BANKET SANDALYE
(Alüminyum)

» 25 x 25 x 2 mm aluminyum profil iskelet
» Elektrostatik fırın toz boya
» 600 gr. Soğuk döküm poliüretan sünger

Ölçüler E:45 B:59,5 Y:48/93,5 cm

1632 ES

BANKET SANDALYE
(Esnek Sırtlı)

» 25 x 25 x 2 mm aluminyum profil iskelet
» Esnek sırtlı
» Elektrostatik fırın toz boya
» 600 gr. Soğuk döküm poliüretan sünger

Ölçüler E:45 B:61 Y:48/90 cm

BANKET & TOPLANTI EKİPMANLARI / BANKET SANDALYELERİ

1622
BANKET SANDALYE
(Alüminyum)

1622 K
BANKET SANDALYE
(Alüminyum, Kolçaklı)

1623
BANKET SANDALYE
(Alüminyum)

1624
BANKET SANDALYE
(Alüminyum)

1626
BANKET SANDALYE
(Alüminyum)

1627
BANKET SANDALYE
(Alüminyum)

1629
BANKET SANDALYE
(Alüminyum)

1631 ES
BANKET SANDALYE
(Esnek Sırtlı)

1632 ES
BANKET SANDALYE
(Esnek Sırtlı)

1633 ES
BANKET SANDALYE
(Esnek Sırtlı)

1620
SANDALYE TAŞIMA ARABASI

» Elektrostatik boyalı, dkp boru iskelet
» İki adet dolgu tekerlek

Ölçüler E:53 B:47 Y:98 cm

BANKET & TOPLANTI EKİPMANLARI / BANKET SANDALYELERİ

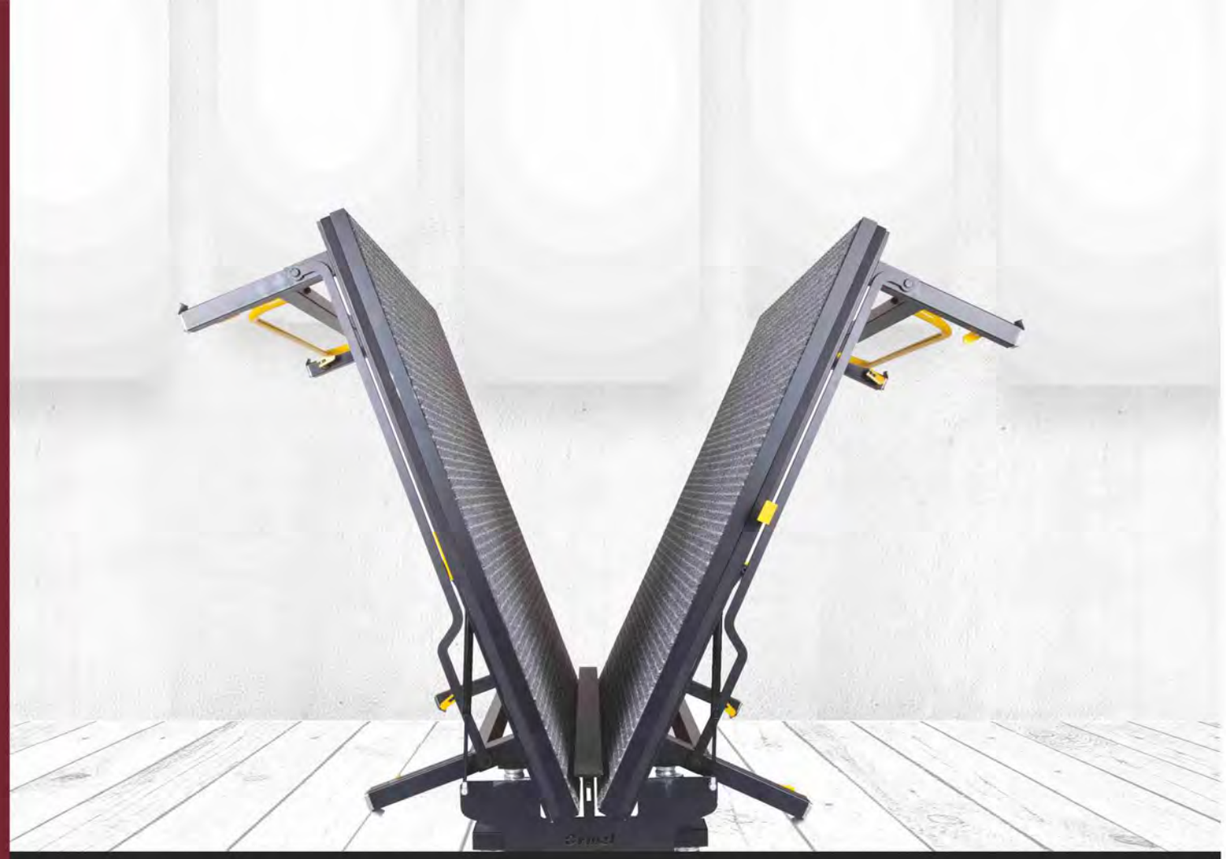

KATLANIR PODYUM

HIZLI VE GÜVENLİ KURULUM

Düğünlerde ve konserlerde sahne alanı olarak kullanılmak üzere tasarladığımız katlanır podyum, üzerinde orkestra ve müzik aletlerini taşıyacak sağlamlıkta üretilmiştir. Tek kişi ile hızlı ve güvenli bir kurulum imkânı sağlaması, onu farklı kılan en önemli özelliklerinden biridir. Podyumları birbirine bağlayan yaylı kilit mekanizma sayesinde, organizasyon sırasında birbirinden ayrılmayan, geniş sahne tasarımları oluşturabilirsiniz.

Ürün detaylı anlatım videosu için telefonunuza QR kodu okutunuz.

BANKET & TOPLANTI EKİPMANLARI / KATLANIR PODYUM

1695
KATLANIR PODYUM

» Elektrostatik boyalı profil katlanır iskelet
» Tek kişi ile kolay kurulum
» Özel kilit sistemi ile ayarlanabilir yükseklik (40-50-60 cm)
» Amortisörlü sistem ile kolay açılıp kapanma
» Halı kaplamalı yüzey
» İki podyumu birbirine bağlayan yaylı kilit
» İkisi frenli dört adet tekerlek

Ölçüler E:122 B:244 Y:40/50/60 cm

1695 B
KATLANIR PODYUM
(Büyük)

Ölçüler E:183 B:244 Y:40/50/60 cm

1696
PODYUM MERDİVEN

» Elektrostatik boyalı profil katlanır iskelet
» Halı kaplamalı yüzey

Ölçüler E:54 B:100 Y:40 cm

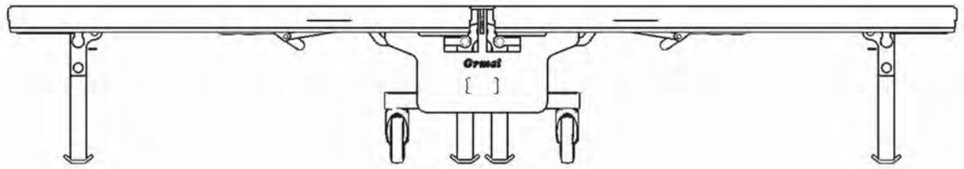

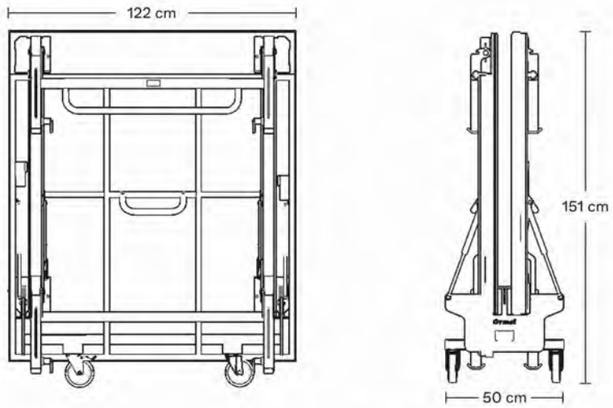

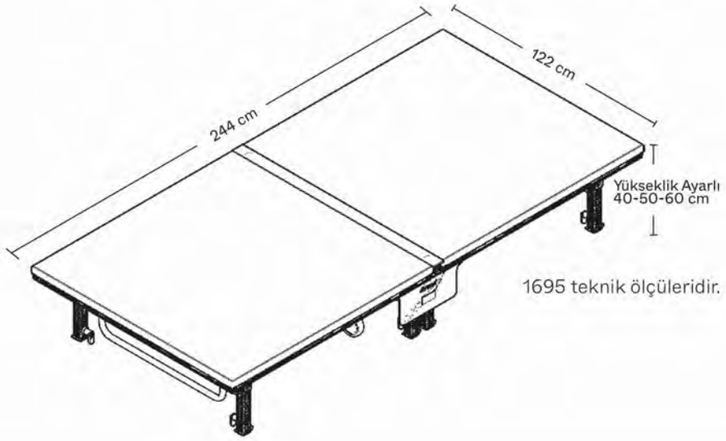

1695 teknik ölçüleridir.

ZEMİN OPSİYONLARI

Siyah Renk Halı

Gri Renk Halı

Antrasit
Desenli Halı

Hexa Birch
Kaymaz Panel

BANKET & TOPLANTI EKİPMANLARI / KATLANIR PODYUM

1690
DANS PİSTİ

» Alüminyum çerçeve
» Laminant parke kaplı
» Laminant parke altı kontroplak

Ölçüler E:85 B:85 Y:3 cm

1691
DANS PİSTİ KENAR RAMPASI

» Alüminyum

1697
DANS PİSTİ TAŞIMA ARABASI

» Elektrostatik boyalı dkp iskelet
» 20 adet dans pisti taşıma kapasitesi
» Halı kaplamalı yüzey
» İki frenli hareketli, iki sabit, ağır yük tipi tekerlek

Ölçüler E:70 B:125 Y:102 cm

1950
KATLANIR PARAVAN

» Elektrostatik boyalı katlanır profil iskelet
» Mdflam yüzey
» Tekerlekli

Ölçüler E:35 B:235 Y:190 cm

1940
PARAVAN

» Elektrostatik boyalı profil iskelet
» Mdflam iç bölüm, (CNC motif işleme opsiyonel)
» Tekerlekli

Ölçüler E:55 B:78 Y:190 cm

1542
ÖRTÜ ARABASI

» Elektrostatik boyalı dkp boru iskelet
» Halı kaplamalı üst bölüm
» İkisi frenli, dört adet hareketli tekerlek

Ölçüler E:65 B:150 Y:150 cm

750
KÜRSÜ
(Yükseklik Ayarlı)

» Mdf üzerine ahşap kaplamalı gövde
» Elektrik motorlu yükseklik ayarı
» Deri kaplamalı üst bölüm ve baza
» Elektrik prizi
» Tekerlekli

Ölçüler E:47 B:70 Y:90/130 cm

OPSİYONEL ÖZELLİKLER

Aydınlatma | HDMI Girişi | VGA Girişi | Mikrofon Girişi

785
KÜRSÜ
(Pleksi)

» Mat paslanmaz gövde
» Beyaz pleksi ön ve üst bölüm
» Bozuk zeminler için rotil ayak

Ölçüler E:45 B:70 Y:120 cm

780
KÜRSÜ

» Mdf üzerine ahşap kaplamalı gövde
» Paslanmaz laminat baza
» Tekerlekli

Ölçüler E:54 B:55 Y:115 cm

711
KÜRSÜ

» Mdflam gövde

Ölçüler E:68 B:63 Y:122 cm

740
KÜRSÜ

» Mdflam gövde
» Paslanmaz laminat baza
» Tekerlekli

Ölçüler E:54 B:55 Y:115 cm

BANKET & TOPLANTI EKİPMANLARI / KÜRSÜLER

1657
KOKTEYL MASA
(Katlanır)

» Mdflam tabla
» Kauçuk kenar
» Elektrostatik boyalı ayak
» Katlanabilen üst taban
» İçi içe istiflenebilir özel taban

Ölçüler Ø:70 Y:105 cm

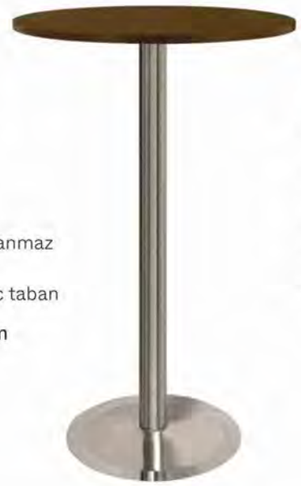

1652
KOKTEYL MASA
(Paslanmaz)

» Mdflam tabla
» Kauçuk kenar
» AISI 304 kalite paslanmaz çelik boru ayak
» Pres, paslanmaz sac taban

Ölçüler Ø:70 Y:105 cm

1625
KOKTEYL MASA

» Mdflam tabla
» Kauçuk kenar
» Elektrostatik boyalı boru ayak
» Pres, paslanmaz sac taban

Ölçüler Ø:70 Y:105 cm

1654
KOKTEYL MASA
(Katlanır)

» Mdflam tabla
» Kauçuk kenar
» Elektrostatik boyalı, katlanır boru ayak

Ölçüler Ø:70 Y:105 cm

1380
MOBİL BAR

» AISI 304 kalite paslanmaz çelik gövde
» Mdf üzerine ahşap kaplamalı dekor
» Buz haznesi
» 2 adet şişe haznesi (çıkarılabilir)
» Paslanmaz baza
» Ağır yük tipi tekerlek

Ölçüler E:85 B:180 Y:115 cm

1390
MOBİL STAND

» Elektrostatik boyalı profil gövde
» 8 mm temperli cam raflar
» 4 adet hareketli, frenli tekerler

Ölçüler E:60 B:160 Y:200 cm

1744

BANKET DEPO ARABASI

» Elektrostatik boyalı profil gövde
» Kilit kapak
» 4 adet sabit mdflam raf
» Tek taraflı itme kolu
» Ø150 mm 2 frenli, 2 sabit ağır yük tipi tekerlek

Ölçüler E:55 B:105 Y:180 cm

1745

ÇATAL BIÇAK ARABASI

» AISI 304 kalite paslanmaz gövde
» Servis takımları için 6 bölüm
» Kilitlenebilir, katlanabilir ve ayrılabilir üst kapak
» İkisi frenli, dört adet tekerlek

Ölçüler E:54 B:100 Y:85 cm

1740

BOŞ TOPLAMA ARABASI

» AISI 304 kalite paslanmaz gövde
» Mdflam kaplama
» Çöp sıyırma deliği
» Bardak basketi ölçülerine uygun raf
» Çatal, bıçak için 1/4 GN küvet
» İki adet sabit, iki adet frenli tekerlek

Ölçüler E:61 B:120 Y:100 cm

BANKET & TOPLANTI EKİPMANLARI / BANKET ARABALARI

KATLANIR BÜFE STANDLARI

BENZERSİZ SUNUMLAR

Misafirlerinize hem estetik hem pratik bir sunum yapmanız için tasarlanmış olan katlanır büfe standı, taşıma arabaları ile sunum yapılacak ortama getirilip, kolayca kurulum yapılır. Kullanılacak alanın dekorasyonuna uygun şekilde gövde ve tabla kombinasyonu oluşturabilir, farklı yükseklikteki büfe stantlarıyla benzersiz sunumlar hazırlayabilirsiniz.

Ürün detaylı anlatım videosu için telefonunuza QR kodu okutunuz.

BANKET & TOPLANTI EKİPMANLARI / KATLANIR BÜFE STANDLARI

70x70 Y:75 cm

70x70 Y:90 cm

70x70 Y:105 cm

1670
KATLANIR BÜFE STANDI

» Metal profil gövde
» 10 mm temperli füme veya bronz cam tabla

70x180 Y:75/90/105 cm

1680
KATLANIR BÜFE STANDI

» Metal profil gövde
» 10 mm temperli füme veya bronz cam tabla

2010-T
AYAK TAŞIMA ARABASI

» Elektrostatik boyalı profil gövde
» 15 adet ayak taşıma kapasitesi
» İkisi frenli, dört adet hareketli tekerlek

Ölçüler E:75 B:88 Y:125 cm

2010-C
CAM TAŞIMA ARABASI

» Elektrostatik boyalı profil gövde
» Polietilen, kanallı alt tabla
» Çarpma lastiği
» 15 adet cam taşıma kapasitesi
» İki adet sabit, iki adet frenli ve hareketli tekerlek

Ölçüler E:65 B:86 Y:105 cm

2011-TC
AYAK & CAM TAŞIMA ARABASI

» Elektrostatik boyalı boru ve profil gövde
» 6 adet ayak, 6 adet cam taşıma kapasitesi
» ikisi frenli, dört adet tekerlek

Ölçüler E:80 B:196 Y:105 cm

BANKET & TOPLANTI EKİPMANLARI / KATLANIR BÜFE STANDLARI

1687
KATLANIR BÜFE STANDI

» Paslanmaz çelik profil çerçeveli üst tabla
» Laminat üst tabla
» Üst tablada çift yüz kullanım ve iki renk seçimi imkanı
» Paslanmaz çelik profil ayak

2012
TABLA VE AYAK TAŞIMA ARABASI

» Elektrostatik boyalı boru ve profil gövde
» 5 adet ayak, 5 adet üst tabla taşıma kapasitesi
» İkisi frenli, dört adet hareketli tekerlek

1685
ZİGON SEHPA
(Paslanmaz)

» 8 mm temperli renk füme
» AISI 304 Kalite paslanmaz çelik profil ayak

Ölçüler E:75 B:160 Y:90 cm
E:70 B:150 Y:85 cm
E:65 B:140 Y:80 cm

1689
KATLANIR BÜFE STANDI

» Paslanmaz çelik profil çerçeveli üst tabla
» Laminat üst tabla
» Üst tablada çift yüzlü kullanım ve iki renk seçim imkanı
» Paslanmaz çelik profil ayak

METAL OPSİYONLARI

Parlak Paslanmaz

Mat Paslanmaz

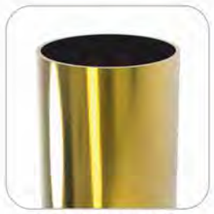
Parlak Gold PVD

Mat Gold PVD

Mat Rose Gold

BANKET & TOPLANTI EKİPMANLARI / KATLANIR BÜFE STANDLARI

Ormel®

RESTAURANT EKİPMANLARI

SERVİS ARABALARI

ELEGANT SERİ

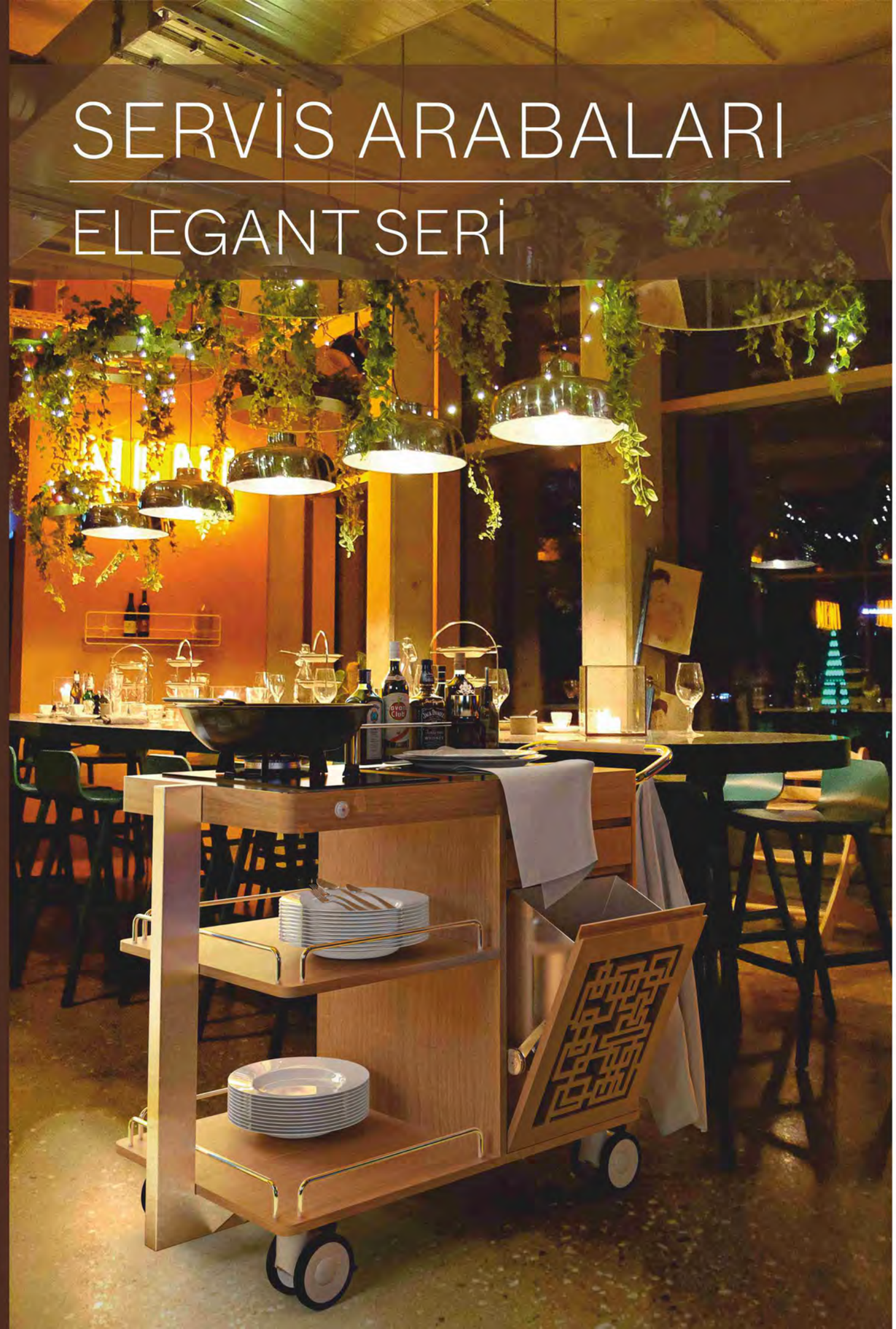

104 MS

MEZE ARABASI
(Motor Soğutmalı)

» AISI 304 kalite paslanmaz profil iskelet
» Digital termostatlı soğutma sistemi
» 3/8 Hp kompresör, R-134 gaz
» 10 adet GN ¼ - 65 mm küvet
» Pleksiglass kapak
» Tahliye musluğu
» Çekmece
» İkisi frenli, dört adet hareketli tekerlek

Ölçüler E:59 B:108 Y:106 cm

104

MEZE ARABASI
(Buz Soğutmalı)

» AISI 304 kalite paslanmaz profil iskelet
» İzolasyonlu paslanmaz buz haznesi
» Pleksiglass kapak
» Tahliye musluğu
» Çekmece
» İkisi frenli, dört adet hareketli tekerlek

Ölçüler E:59 B:108 Y:106 cm

RESTAURANT EKİPMANLARI / SERVİS ARABALARI

106
FLAMBE ARABASI

» AISI 304 kalite paslanmaz profil iskelet
» Paslanmaz çelik üst tezgah
» Wok gözlü cam ankastre ocak
» Gaz emniyet ventili
» Sos aparatı
» Çekmece
» Servis Çekmecesi
» Çöp dolabı
» İkisi frenli, dört adet hareketli tekerlek

Ölçüler E:60 B:117 Y:92 cm

107
İÇKİ ARABASI

» AISI 304 kalite paslanmaz profil iskelet
» 3 adet paslanmaz çelik şişe soğutucu
» Akü sistemli led aydınlatmalı şişe rafı
» Çekmece
» Ahşap, şişe ve bardak teşhir aparatı
» Servis çekmecesi
» Kapaklı dolap
» İkisi frenli, dört adet hareketli tekerlek

Ölçüler E:55 B:109 Y:93 cm

101
SERVİS ARABASI

» AISI 304 kalite paslanmaz profil iskelet
» Laminat yüzeyli raflar
» İkisi frenli, dört adet hareketli tekerlek

Ölçüler E:55 B:100 Y:90 cm

102
PEYNİR & TATLI ARABASI

» AISI 304 kalite paslanmaz profil iskelet
» Laminat yüzeyli raflar
» İzolasyonlu paslanmaz buz haznesi
» Paslanmaz sac yüzey
» Pleksiglass rolltop kapak
» Tahliye musluğu
» İkisi frenli, dört adet hareketli tekerlek

Ölçüler E:55 B:100 Y:108 cm

103
PEYNİR & TATLI ARABASI
(Motor Soğutmalı)

» AISI 304 kalite paslanmaz profil iskelet
» Digital termostatlı soğutma sistemi
» 3/8 Hp kompresör, R-134 gaz
» Paslanmaz yüzey soğutma
» Pleksiglass kapak
» Tahliye musluğu
» Çekmece
» İkisi frenli, dört adet hareketli tekerlek

Ölçüler E:50 B:100 Y:108 cm

RESTAURANT EKİPMANLARI / SERVİS ARABALARI

SERVİS ARABALARI

DELUXE SERİ

201 MS

PASTA ARABASI
(Motor Soğutmalı)

» Ahşap gövde
» Servis çekmecesi
» Termostat kontrollü fanlı soğutma sistemi
» 3/8 Hp kompresör, R-134 gaz
» Çift yönden açılabilen plexiglass kapak
» Paslanmaz sac yüzey
» Gizli led aydınlatma
» İkisi frenli, dört adet hareketli tekerlek

Ölçüler E:54 B:103 Y:135 cm

209

PEYNİR & TATLI ARABASI
(Buz Soğutmalı)

» Ahşap gövde
» İzolasyonlu paslanmaz buz haznesi
» Paslanmaz sac yüzey
» Pleksiglass rolltop kapak
» Ahşap, üst teşhir rafı
» Servis çekmecesi
» Tahliye musluğu
» İkisi frenli, dört adet hareketli tekerlek

Ölçüler E:54 B:103 Y:114 cm

209 MS

PEYNİR & TATLI ARABASI
(Motor Soğutmalı)

» Ahşap gövde
» Digital termostatlı soğutma sistemi
» 3/8 Hp kompresör, R-134 gaz
» Paslanmaz yüzey soğutma
» Pleksiglass kapak
» Ahşap, üst teşhir rafı
» Servis çekmecesi
» Tahliye musluğu
» İkisi frenli, dört adet hareketli tekerlek

Ölçüler E:54 B:103 Y:114 cm

RESTAURANT EKİPMANLARI / SERVİS ARABALARI

203
SERVİS ARABASI

» Ahşap gövde
» Servis çekmecesi
» İkisi frenli, dört adet hareketli tekerlek

Ölçüler E:54 B:103 Y:82 cm

208
İÇKİ ARABASI

» Ahşap gövde
» 3 adet paslanmaz şişe soğutucu
» Ahşap, şişe ve bardak teşhir aparatı
» İkisi frenli, dört adet hareketli tekerlek

Ölçüler E:54 B:103 Y:87 cm

207
SICAK SERVİS ARABASI

» Ahşap gövde
» Jel yakıtlı Chafing Dish
» İkisi frenli, dört adet hareketli tekerlek

Ölçüler E:54 B:103 Y:103 cm

446
FLAMBE ARABASI

» Ahşap gövde
» Paslanmaz çelik üst tezgah
» Wok gözlü cam ankastre ocak
» Gaz emniyet ventilli
» Servis çekmecesi
» Çekmece
» Üç adet sos aparatı (paslanmaz)
» İkisi frenli, dört adet hareketli tekerlek

Ölçüler E:58 B:110 Y:94 cm

446 FLAMBE ARABASI OPSİYON ÖZELLİKLERİ

Çift Gözlü Ocaklı

Elektrikli Cam Seramik Ocak

Temperli Cam
Ön Siperlik

RESTAURANT EKİPMANLARI / SERVİS ARABALARI

SERVİS ARABALARI

ACTIVE SERİ

410
SERVİS ARABASI

» Ahşap gövde
» Servis çekmecesi
» İkisi frenli, dört adet hareketli tekerlek

Ölçüler E:48 B:97 Y:77 cm

411
PEYNİR & TATLI ARABASI

» Ahşap gövde
» Servis çekmecesi
» Pleksiglass rolltop kapak
» Ahşap, üst teşhir rafı
» İkisi frenli, dört adet hareketli tekerlek

Ölçüler E:48 B:97 Y:110 cm

412
SERVİS ARABASI

» Ahşap gövde
» İki adet çekmece
» Kapaklı dolap
» İkisi frenli, dört adet hareketli tekerlek

Ölçüler E:48 B:97 Y:77 cm

RESTAURANT EKİPMANLARI / SERVİS ARABALARI

413
SERVANT

» Ahşap gövde
» 6 bölümlü çatal bıçak rafı
» İkisi frenli, dört adet hareketli tekerlek

Ölçüler E:48 B:84 Y:74 cm

402
SERVİS ARABASI

» Ahşap gövde
» Servis çekmecesi
» İkisi frenli, dört adet hareketli tekerlek

Ölçüler E:50 B:97 Y:77 cm

405
SERVİS ARABASI

» Ahşap gövde
» İki adet çekmece (6 bölmeli)
» İkisi frenli, dört adet hareketli tekerlek

Ölçüler E:50 B:97 Y:77 cm

431
FLAMBE ARABASI
(Tek Ocaklı)

» Ahşap gövde
» Laminat kaplamalı üst tezgah
» Wok gözlü ocak
» Gaz emniyet ventilli
» Çekmece
» Sos rafı
» İkisi frenli, dört adet hareketli tekerlek

Ölçüler E:55 B:120 Y:85 cm

432
FLAMBE ARABASI
(Çift Ocaklı)

» Ahşap gövde
» Laminat kaplamalı üst tezgah
» 2 adet wok gözlü ocak
» Gaz emniyet ventilli
» Çekmece
» Sos rafı
» İkisi frenli, dört adet hareketli tekerlek

Ölçüler E:57 B:135 Y:85 cm

431/432 FLAMBE ARABASI OPSİYON ÖZELLİKLERİ

Paslanmaz Tezgah

Temperli Cam
Ön Siperlik

Wok Gözlü Ankastre Cam Ocak

SERVİS ARABALARI

CLASSIC SERİ

521
İÇKİ ARABASI

» Ahşap gövde
» Servis çekmecesi
» İki adet paslanmaz buz kovası
» Ahşap şişelik
» Bardak rafı
» İkisi frenli, dört adet hareketli tekerlek

Ölçüler E:52 B:94 Y:97 cm

511
İÇKİ ARABASI

» Ahşap gövde
» Pirinç laminat kaplamalı üst raf
» İkisi frenli, dört adet hareketli tekerlek

Ölçüler E:65 B:120 Y:85 cm

531
İÇKİ ARABASI

» Ahşap gövde
» İkisi frenli, dört adet hareketli tekerlek

Ölçüler E:65 B:120 Y:85 cm

RESTAURANT EKİPMANLARI / SERVİS ARABALARI

471
MEZE ARABASI
(Buz Soğutmalı)

» Ahşap gövde
» İzolasyonlu paslanmaz buz haznesi
» 10 adet GN ¼ - 65 mm küvet
» Plexiglass kapak
» Tahliye musluğu
» Servis çekmecesi
» İkisi frenli, dört adet hareketli tekerlek

Ölçüler E:60 B:105 Y:105 cm

471 MS
MEZE ARABASI
(Motor Soğutmalı)

» Ahşap gövde
» Paslanmaz iç hazne
» Termostat kontrollü soğutma sistemi
» 3/8 Hp kompresör, R-134 gaz
» 10 adet GN ¼ - 65 mm küvet
» Plexiglass kapak
» Tahliye musluğu
» Servis çekmecesi
» İkisi frenli, dört adet hareketli tekerlek

Ölçüler E:60 B:105 Y:105 cm

472 MS
MEZE ARABASI
(Motor Soğutmalı)

» Ahşap gövde
» Paslanmaz iç hazne
» Termostat kontrollü soğutma sistemi
» 3/8 Hp kompresör, R-134 gaz
» 10 adet GN ¼ - 65 mm küvet
» Plexiglass kapak
» Tahliye musluğu
» Servis çekmecesi
» İkisi frenli, dört adet hareketli tekerlek

Ölçüler E:60 B:105 Y:120 cm

541
SERVİS ARABASI

» Ahşap gövde
» İkisi frenli, dört adet hareketli tekerlek

Ölçüler Ø:57 Y:80 cm

461
ÇORBA ARABASI
(Bakır Reşolu)

» Ahşap gövde
» Laminat kaplamalı üst tezgah
» Bakır çorba reşosu (jel yakıtlı)
» İkisi frenli, dört adet hareketli tekerlek

Ölçüler E:50 B:97 Y:92 cm

462
ÇORBA ARABASI
(Bakır Reşolu)

» Ahşap gövde
» Laminat kaplamalı üst tezgah
» Katlanabilir servis tezgahı
» İki adet bakır çorba reşosu (jel yakıtlı)
» İkisi frenli, dört adet hareketli tekerlek

Ölçüler E:50 B:107 Y:92 cm

RESTAURANT EKİPMANLARI / SERVİS ARABALARI

1661
BEBEK SANDALYESİ

» Elektrostatik boyalı boru iskelet
» İkisi frenli, dört adet hareketli tekerlek

Ölçüler E:48 B:68 Y:100 cm

1663
BEBEK SANDALYESİ
(Ahşap)

» Ahşap gövde
» İkisi frenli, dört adet hareketli tekerlek

Ölçüler E:50 B:65 Y:83 cm

452
SERVİS ARABASI

Ölçüler E:50 B:105 Y:100 cm

453
SERVİS ARABASI

Ölçüler E:50 B:105 Y:100 cm

1846
MENÜ STANDI

» A2 kağıda uygun ahşap pleksi çerçeve
» Yatay ve dikey kullanım için uygundur

Ölçüler E:35 B:65 Y:122 cm

1847
GAZETELİK

» Ahşap gövde
» Elektrostatik boyalı metal ayak

Ölçüler E:40 B:50 Y:145 cm

RESTAURANT EKİPMANLARI

650
SERVANT

» Mdflam gövde
» 6 bölmeli 2 çekmece
» İki kapaklı dolap

Ölçüler E:44 B:84 Y:106 cm

621
SERVANT

» Mdflam yüzey
» 6 bölmeli çekmece
» İkisi frenli, dört adet hareketli tekerlek

Ölçüler E:42 B:80 Y:74 cm

651
SERVANT

» Mdflam gövde
» 3 bölmeli çekmece
» Kapaklı dolap

Ölçüler E:44 B:44 Y:130 cm

631
SERVANT

» Mdflam yüzey
» 6 bölmeli çekmece
» İkisi frenli, dört adet hareketli tekerlek

Ölçüler E:41 B:81 Y:74 cm

652
SERVANT

» Mdflam gövde
» 6 bölmeli 2 çekmece
» İki kapaklı dolap

Ölçüler E:44 B:84 Y:130 cm

655
SERVANT
(Tekerlekli)

» Mdflam gövde
» 6 bölmeli 2 çekmece
» İki kapaklı dolap
» İkisi frenli, dört adet hareketli tekerlek

Ölçüler E:50 B:84 Y:91 cm

RESTAURANT EKİPMANLARI / SERVANTLAR

ODA SERVİS ARABALARI

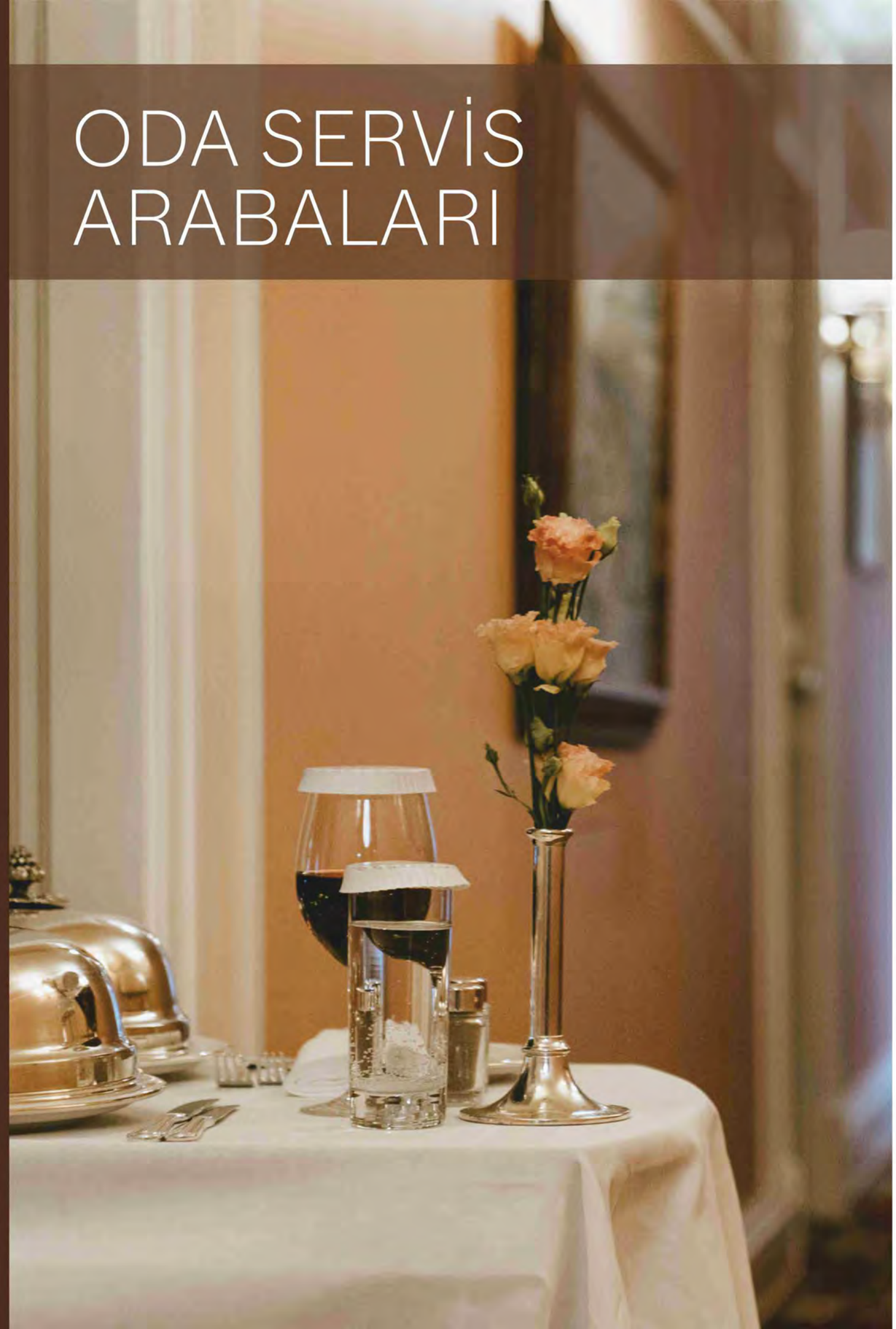

SESSİZ HİJYENİK

Katlanabilir ve iç içe istiflenebilir gövde tasarımıyla oda servis arabamız dayanıklı yapıya sahiptir. Ultra sessiz tekerlekler, özellikle geç saatlerde misafirlerinizin rahatsız olmasını engeller. Aynı zamanda dijital termostatlı ve özel izolasyonlu ısıtma kutularımızla, yemeklerinizin sıcak şekilde servis edilmesini sağlayabilirsiniz. Kolayca çıkarılıp, temizlenebilen paslanmaz raflar, sonraki kullanımda yine hijyenik bir yemek servisi yapmanıza yardımcıdır.

RESTAURANT EKİPMANLARI / ODA SERVİS ARABALARI

911

ODA SERVİS ARABASI / YUVARLAK
(Katlanır)

» Elektrostatik boyalı dkp boru,katlanabilir ve iç içe istiflenebilir iskelet
» Mdflam tabla (Kauçuk kenar korumalı)
» İkisi frenli, dört adet hareketli tekerlek

Ölçüler Ø:90 Y:75/116 cm

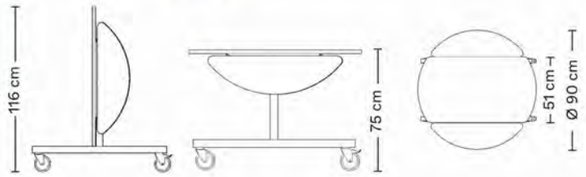

911 O

ODA SERVİS ARABASI / OVAL
(Katlanır)

» Elektrostatik boyalı dkp boru,katlanabilir ve iç içe istiflenebilir iskelet
» Mdflam tabla (Kauçuk kenar korumalı)
» İkisi frenli, dört adet hareketli tekerlek

Ölçüler E:90 B:110 Y:75/116 cm

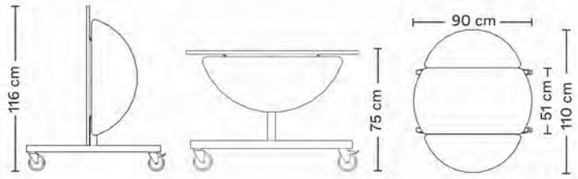

911 D

ODA SERVİS ARABASI / KARE
(Katlanır)

» Elektrostatik boyalı dkp boru iskelet
» Mdflam tabla (Kauçuk kenar korumalı)
» İkisi frenli, dört adet hareketli tekerlek

Ölçüler E:90 B:90 Y:75/116 cm

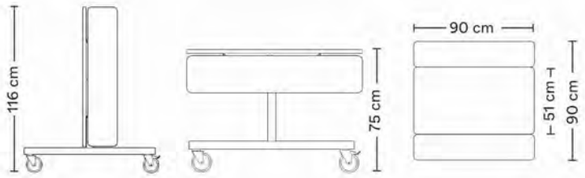

910

ODA SERVİS ARABASI

» Elektrostatik boyalı dkp boru iskelet
» Mdflam tabla (Kauçuk kenar korumalı)
» İkisi frenli, dört adet hareketli tekerlek

Ölçüler Ø:90 Y:75 cm

RESTAURANT EKİPMANLARI / ODA SERVİS ARABALARI

931

ISITMA KUTUSU
(İzolasyonlu)

» Paslanmaz çelik iç hazne
» Çıkarılabilen 3 adet paslanmaz raf
» Isı izolasyonlu
» Dijital termostat
» 4 adet Ø 32 cm tabağa uygun

Ölçüler E:40 B:42 Y:50 cm

1455 P

ISITMA KUTUSU İSTASYONU

» AISI 304 paslanmaz çelik profil iskelet
» 6 adet ısıtma kutusu kapasiteli
» Elektrik bağlantısı
» Ana güç ünitesinin kendi kablosu ve düğmesi vardır

Not: Resimdeki ısıtma kutusu dahil değildir.

Ölçüler E:50 B:102 Y:150 cm

921

ISITMA KUTUSU

» Elektrostatik fırın boyalı sac gövde
» 30-90°C termostatlı ısıtma rezistansı

Ölçüler E:36 B:37 Y:45 cm

RESTAURANT EKİPMANLARI / ISITMA KUTULARI

862
TEPSİ STANDI
(Ahşap)

» Katlanabilir ahşap gövde

Ölçüler E:35 B:55 Y:83 cm

861
TEPSİ STANDI
(Paslanmaz)

» Paslanmaz boru katlanabilir iskelet

Ölçüler E:42 B:49 Y:83 cm

850
TEPSİ (AHŞAP / LAMİNAT)

» Masif kenar ve tutma kolu
» Laminat yüzey
» Üst üste istiflenebilir

Ölçüler E:40 B:60 cm

1755
TEPSİ ARABASI

» Mdflam kaplamalı, elektrostatik boyalı dkp profil iskelet
» 14 adet tepsi taşıma kapasitesi(tepsi ölçüsü opsiyonel)
» İkisi frenli, dört adet hareketli tekerlek

Ölçüler Tepsi ölçüsüne göre değişmektedir.

1756
TEPSİ ARABASI

» Mdflam kaplamalı, elektrostatik boyalı dkp profil iskelet
» 28 adet tepsi taşıma kapasitesi(tepsi ölçüsü opsiyonel)
» İkisi frenli, dört adet hareketli tekerlek

Ölçüler Tepsi ölçüsüne göre değişmektedir.

1765
TEPSİ ARABASI

» AISI 304 Kalite paslanmaz çelik gövde
» 17 adet 1/1 GN küvet taşıma kapasitesi

Ölçüler E:44 B:63 Y:172 cm

1766
TEPSİ ARABASI

» AISI 304 Kalite paslanmaz çelik gövde
» 15 adet 37x53 selfrom tepsi taşıma kapasitesi

Ölçüler E:57 B:43 Y:160 cm

1767
TEPSİ ARABASI İKİLİ

» AISI 304 Kalite paslanmaz çelik gövde
» 30 adet 37x53 selfrom tepsi taşıma kapasitesi

Ölçüler E:57 B:83 Y:160 cm

1768
BASKET ARABASI

» AISI 304 Kalite paslanmaz çelik gövde
» 10 adet basket taşıma kapasitesi

Ölçüler E:56 B:55 Y:165 cm

1760
TABAK ARABASI

» Elektrostatik boyalı profil iskelet
» 100 tabak taşıma kapasitesi
» Farklı tabak ölçülerine göre ayarlanabilir
» Tabakların kaymasını önleyen ayarlanabilir halkalar
» Çarpma lastiği
» İkisi frenli, dört adet hareketli tekerlek

Ölçüler E:70 B:70 Y:185 cm

1780
TABAK TAŞIMA ARABASI

» Ayarlanabilir 6 bölmeli
» Tabak çapı 32 cm ye kadar ayarlanabilir
» Tabak çapına göre 250-450 adet taşıma kapasitesi

Ölçüler E:71 B:110 Y:80 cm

1723
BASKET TAŞIMA ARABASI

» AISI 304 kalite paslanmaz iskelet
» İkisi frenli, dört adet hareketli tekerlek

Ölçüler E:55 B:55 Y:90 cm

1725
ÜÇ RAFLI MUTFAK ARABASI

» AISI 304 kalite paslanmaz iskelet
» İkisi frenli, dört adet tekerlek

Ölçüler E:55 B:86 Y:90 cm

1724
İKİ RAFLI MUTFAK ARABASI

» AISI 304 kalite paslanmaz iskelet
» İkisi frenli, dört adet tekerlek

Ölçüler E:55 B:86 Y:90 cm

1720
BOŞ TOPLAMA ARABASI
(Paslanmaz)

» AISI 304 kalite paslanmaz iskelet
» İkisi frenli, dört adet hareketli tekerlek

Ölçüler E:55 B:85 Y:90 cm

1736
YÜK TAŞIMA ARABASI

» Elektrostatik boyalı dkp iskelet
» İkisi frenli, dört adet tekerlek

Ölçüler E:60 B:120 Y:88 cm

1735 P
YÜK TAŞIMA ARABASI
(Paslanmaz)

» AISI 304 kalite paslanmaz iskelet
» İki frenli, dört adet tekerlek

Ölçüler E:60 B:80 Y:20/90 cm

1721
KASA TAŞIMA ARABASI

» Elektrostatik boyalı dkp iskelet
» İkisi adet tekerlek

Ölçüler E:52 B:60 Y:116 cm

RESTAURANT EKİPMANLARI / MUTFAK ARABALARI

302 MS

PASTA TEŞHİR ARABASI
(Motor Soğutmalı)

» Ahşap gövde
» Digital termostatlı soğutma sistemi
» 3/8 Hp kompresör, R-134 gaz
» Otomatik defrost sistemi
» Gizli led aydınlatma
» İki yönden açılabilen plexiglass üst kapak
» Isı camlı alt teşhir bölümü
» Çekmece
» İkisi frenli, dört adet hareketli tekerlek

Ölçüler E:55 B:140 Y:112 cm

305 MS

PASTA TEŞHİR ARABASI
(Motor Soğutmalı)

» Ahşap gövde
» Digital termostatlı soğutma sistemi
» 3/8 Hp kompresör, R-134 gaz
» Otomatik defrost sistemi
» Gizli led aydınlatma
» İki yönden açılabilen plexiglass üst kapak
» Isı camlı alt teşhir bölümü

Ölçüler E:55 B:140 Y:112 cm

321 MS

PASTA TEŞHİR DOLABI
(Motor Soğutmalı)

» Ahşap gövde
» Digital termostatlı, fanlı soğutma sistemi
» 1/2 Hp kompresör, R-134 gaz
» Otomatik defrost sistemi
» 5 adet döner raf
» Gizli led aydınlatma
» Dört adet gizli tekerlek

Ölçüler E:66 B:66 Y:193 cm

322 MS

PASTA TEŞHİR DOLABI
(Motor Soğutmalı)

» Ahşap gövde
» Digital termostatlı, fanlı soğutma sistemi
» 1 Hp kompresör, R-134 gaz
» Otomatik defrost sistemi
» Gizli led aydınlatma
» Dört adet gizli tekerlek

Ölçüler E:66 B:130 Y:193 cm

160 MS

SALATA BAR
(Motor Soğutmalı)

» Ahşap gövde
» Bombe cam nefeslik
» Termostat kontrol soğutma sistemi
» Fanlı soğutma sistemi
» ½ Hp kompresör, R-134 gaz
» 4 x GN 1/1-65 mm küvet kapasiteli
» Tahliye musluklu paslanmaz çelik hazne
» İki kenarda katlanabilir servis tezgahı
» Gizli aydınlatma
» Dört adet hareketli, gizli tekerlek

Ölçüler E:62/110 B:142 Y:90/150 cm

110 MS

SALATA BAR
(Motor Soğutmalı)

» Ahşap gövde
» Granit tezgah (Nero Zimbabwe)
» Bombe cam nefeslik
» Fanlı soğutma sistemi
» Termostat kontrollü soğutma sistemi
» ½ Hp kompresör, R-134 gaz
» 4 x GN 1/1-65 mm küvet kapasiteli
» Tahliye musluklu paslanmaz çelik hazne
» Gizli aydınlatma
» Paslanmaz sac baza
» Dört adet hareketli, gizli tekerlek

Ölçüler E:97 B:183 Y:90/150 cm

140 MS

SALATA BAR
(Motor Soğutmalı)

» Ahşap gövde
» Bombe cam nefeslik
» Termostat kontrol soğutma sistemi
» Fanlı soğutma sistemi
» DigitalTermostat kontrollü
» ½ Hp kompresör, R-134 gaz
» 4 x GN 1/1-65 mm küvet kapasiteli
» İki kenarda katlanabilir servis tezgahı
» Tahliye musluklu paslanmaz çelik hazne
» Gizli aydınlatma
» Dört adet hareketli, gizli tekerlek

Ölçüler E:73/114 B:156 Y:90/150 cm

130 MS

SALATA BAR
(Motor Soğutmalı/Üst Kapaklı)

» Ahşap gövde
» Çift yönden açılabilen kapak
» Termostat kontrol soğutma sistemi
» Fanlı soğutma sistemi
» ½ Hp kompresör, R-134 gaz
» 4 x GN 1/1-65 mm küvet kapasiteli
» İki kenarda katlanabilir servis tezgahı
» Tahliye musluklu paslanmaz çelik hazne
» Gizli aydınlatma
» Dört adet hareketli, gizli tekerlek

Ölçüler E:70/105 B:155 Y:90/130 cm

AÇIK BÜFE ÜNİTELERİ

TREND SERİ

HAREKETLİ ESTETİK

Otelinizin kahvaltı, öğle ve akşam yemeklerinde açık büfe servisi için kullanabileceğiniz üniteleri, iç dekorasyonuza uygun ölçü ve tasarımda üretmekteyiz. Son teknoloji soğutma ve ısıtma sistemleri, yemeklerinizi HACCP kurallarına uygun olarak servis etmenize yardımcıdır. Farklı cam nefeslik seçenekleriyle hijyenik bir servis ve koruma sağlar. Gizli tekerlekler sayesinde üniteleri, tek kişi ile kolayca hareket ettirebilir, ünitelerin altlarını temizleyebilir ve salondaki yerlerini değiştirebilirsiniz. Dolap ve çekmeceler, yedek malzemeleri istiflemenizi sağlar.

TREND 312

NÖTR ÜNİTE

» Granit Tezgah
» Mdf üzerine ahşap kaplamalı gövde
» 20x40mm elekrostatik boyalı profil şase
» Paslanmaz baza
» Gizli ağır yük tipi tekerlek

Ölçüler E:70 B:160 Y:90 cm

TREND 313

SOĞUK ÜNİTE

» Granit Tezgah
» Mdf üzerine ahşap kaplamalı gövde
» Granit yüzey soğutma
» 220 W 50 HZ, soğutucu gaz R 404
» Dijital kontrol paneli
» Bombe cam nefeslik
» Gizli led aydınlatma
» 20x40mm elektrostatik boyalı şase
» Paslanmaz baza
» Gizli ağır yük tipi tekerlek

Ölçüler E:70 B:160 Y:90/145 cm

RESTAURANT EKİPMANLARI / AÇIK BÜFE ÜNİTELERİ

TREND 314

ÇORBA ÜNİTESİ

» Granit Tezgah
» Mdf üzerine ahşap kaplamalı gövde
» 1 adet rezistanslı, ankastre yuvarlak çorbalık (6 lt)
» Isıtmalı, paslanmaz kase havuzu
» Bombe cam nefeslik
» Gizli led aydınlatma
» 20x40mm elektrostatik boyalı profil şase
» Paslanmaz baza
» Gizli ağır yük tipi tekerlek

Ölçüler E:70 B:160 Y:90/145 cm

TREND 316

SICAK ÜNİTE

» Granit Tezgah
» Mdf üzerine ahşap kaplamalı gövde
» 3 adet ankastre yuvarlak chafing dish
» Bombe cam nefeslik
» Gizli led aydınlatma
» 20x40mm elektrostatik boyalı profil şase
» Paslanmaz baza
» Gizli ağır yük tipi tekerlek

Ölçüler E:70 B:195 Y:90/145 cm

TREND 315

SICAK ÜNİTE

» Granit Tezgah
» Mdf üzerine ahşap kaplamalı gövde
» 2 adet rezistanslı, 1/1 GN chafing dish
» Bombe cam nefeslik
» Gizli led aydınlatma
» 20x40mm elektrostatik boyalı profil şase
» Paslanmaz baza
» Gizli ağır yük tipi tekerlek

Ölçüler E:70 B:160 Y:90/145 cm

TREND 317

SICAK ÜNİTE

» Granit Tezgah
» Mdf üzerine ahşap kaplamalı gövde
» 4 adet rezistanslı, 1/1 GN chafing dish
» Bombe cam nefeslik
» Gizli led aydınlatma
» 20x40mm elektrostatik boyalı profil şase
» Paslanmaz baza
» Gizli ağır yük tipi tekerlek

Ölçüler E:130 B:160 Y:90/145 cm

RESTAURANT EKİPMANLARI / AÇIK BÜFE ÜNİTELERİ

TREND 318
UNLU MAMÜL ÜNİTESİ

» Granit Tezgah
» Mdf üzerine ahşap kaplamalı gövde
» 2 katlı profil/ahşap ekmek rafı
» 2 adet çekmece
» 3 kapaklı dolap
» 20x40mm elektrostatik boyalı profil şase
» Paslanmaz baza
» Gizli ağır yük tipi tekerlek

Ölçüler E:70 B:160 Y:90/150 cm

TREND 319
İÇECEK ÜNİTESİ

» Granit Tezgah
» Mdf üzerine ahşap kaplamalı gövde
» 3 kapaklı dolap
» 20x40mm elektrostatik boyalı profil şase
» Paslanmaz baza
» Gizli ağır yük tipi tekerlek

Ölçüler E:70 B:160 Y:90 cm

TREND 320
TABAK ÜNİTESİ

» Granit Tezgah
» Mdf üzerine ahşap kaplamalı gövde
» Ø24-32 cm tabağa uygun nötr tabak kartuşu (50 tabak kapasiteli)
» 20x40mm elektrostatik boyalı profil şase
» Paslanmaz baza
» Gizli ağır yük tipi tekerlek

Ölçüler E:70 B:70 Y:90 cm

TREND 321
TABAK ÜNİTESİ

» Granit Tezgah
» Mdf üzerine ahşap kaplamalı gövde
» 20x40mm elektrostatik boyalı profil şase
» Paslanmaz baza
» Gizli ağır yük tipi tekerlek

Ölçüler E:70 B:95 Y:90 cm

RESTAURANT EKİPMANLARI / AÇIK BÜFE ÜNİTELERİ

Katalogdaki resim ve benzeri tüm içeriğin telif hakları
firmamıza aittir. Yazılı iznimiz olmaksızın tamamı veya
bir bölümü çoğaltılamaz ve kullanılamaz.
ORMEL Ltd ŞTİ tüm hakları saklıdır.

Ormel®

www.ormel.com.tr

Ormel®

Merkez Mah. Şehit Barbaros Yalçın Sk.
No:3 Kağıthane / İSTANBUL / TÜRKİYE
Tel : +90 212 321 01 02
Fax : +90 212 321 01 03
ormel@ormel.com.tr

www.ormel.com.tr